VIDEX®

USER'S MANUAL | ПОСІБНИК КОРИСТУВАЧА | INSTRUKCJA OBSŁUGI | HANDBUCH | ΕΓΧΕΙΡΙΔΙΟ ΧΡΗΣΤΗ | FELHASZNÁLÓI ÚTMUTATÓ

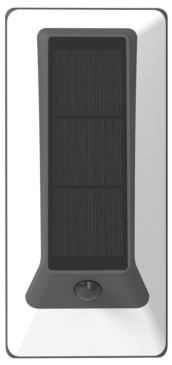

INDEX: VL-BHS0-003-S

TECHNICAL PARAMETERS | ТЕХНІЧНІ ПАРАМЕТРИ | PARAMETRY TECHNICZNE | TECHNISCHE PARAMETER | ΤΕΧΝΙΚΕΣ ΠΑΡΑΜΕΤΡΟΙ | TECHNIKAI PARAMÉTEREK

1. Lamp	1.1.Luminous flux	500 Lm (Лм)
	1.2. Color temperature	5000K (K)
	1.3. LED type	SMD2835
	1.4. Color Rendering Index	Ra>80
	1.5. Beam angle	120°
	1.6. Color	White (білий)
	1.7. Material	ABS (АБС)
	1.8. Service life	30000 hours (годин)
2.Battery	2.1. Power	6.4 Wh (Вг)
	2.2. Type	18650 LiFeP04
	2.3. Nominal voltage	3.2 V (В)
	2.4. Nominal capacity	2000 mAh (мАг)
3. Solar Panel	3.1. Pm	1.5W (Вт)
	3.2. Vmp	5.5V (В)
	3.3. Imp	0.3A (A)
	3.4. Voc	6.6V (В)
	3.5. Isc	0.4A (A)
4. Motion sensor	4.1. Technology	Passive infrared (Інфрачервоний)
	4.2. Max induction distance	8 m (м) (25°C)
	4.3. Induction angle	120°
5. Full charge		4-6 h (1000W/m2)

- Overall dimensions (mm), product weight (g/kg), production date and batch number are indicated on individual packaging;

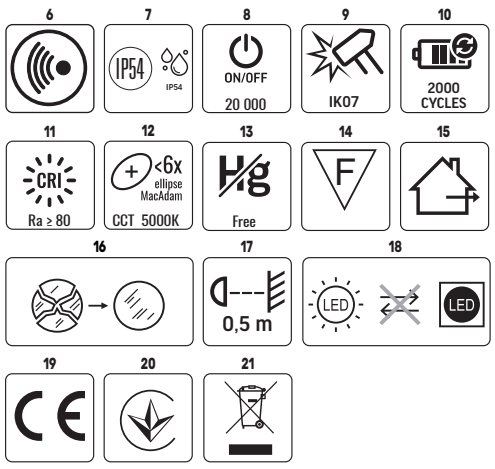

EN
LED SOLAR WALL LIGHT

INTERPRETATION OF THE ICONS
6. The product has built-in motion detector;
7. Ingress protection. Protection against splashing water provided;
8. On/off cycles;
9. Mechanical impacts protection level;
10. Rated number of the battery charge cycles;
11. Color rendering index;
12. Correlated light color temperature;
13. No mercury contents;
14. The product can be installed and used on/in normally flammable surfaces;
15. For outdoor application only;
16. Damaged light diffuser must be replaced immediately;
17. Minimum distance from the illuminated object;
18. The product contains non-replaceable light source;
19. Product meets requirements of EU directives;
20. Product complies with the technical regulations of Ukraine;

ENVIRONMENTAL PROTECTION
21. Pursuant to the provisions of the WEEE Act, it is forbidden to put waste equipment marked with the symbol of a crossed bin together with other waste. The user, wishing to get rid of electronic and electrical equipment, is obliged to return it to a waste equipment collection point. There are no hazardous components in the equipment that have a particularly negative impact on the environment and human health.

PRODUCT'S PURPOSE AND APPLICATION
The product is intended for autonomous lighting of pedestrian areas, private yards and other public outdoor spaces. The light is powered by the rechargeable battery and cannot be connected to the mains. The solar panel converts sunlight into electricity and charges the battery.

INCLUDED
- Lamp with rechargeable battery Videx 18650 LiFePo4 3.2V 2000 mAh;
- Mounting screws;
- User's manual;
- Individual packaging.

INSTALLATION INSTRUCTIONS
Read user's manual before installation and use. The product is intended for installation on walls, fences or building facades. Recommended installation height is 2-3 meters. **The product must be installed in places with sufficient sunlight. Do not install on northern side.** To complete installation, please perform the following actions:
a) Mark the drill location and drill the holes according to the installation position (Fig. 1);
b) Install the screws. Keep a gap of 5-6 mm between the screw head and the wall (Fig. 2);
c) Press the switch on the lamp to turn it on and select the working mode (see operating instructions) (Fig. 3);
d) Install the light in the directions shown (Fig. 4).

OPERATING INSTRUCTIONS
The light turns on automatically in sensor mode, with the onset of dusk, that is, when the ambient light level is less than 15 lux. Press the switch to select working mode and switch in cycles. After selecting the mode, there is no need to switch again. The lamp remembers the selected mode and applies it every night. There are four working mode options:
1) Working mode 1 (default): The lamp automatically turns on at 10% brightness when getting dark. When detecting people's movement, activates at 100% brightness for 30 seconds, if detecting new movement during this 30 seconds, the 100% brightness working time will last for another 30 seconds; if there is no detecting of new movement during this 30 seconds, back to 10% standby brightness.
2) Working mode 2: There is no standby brightness when getting dark. When detecting people's movement, activates at 100% brightness for 30 seconds, if detecting new movement during this 30 seconds, the 100% brightness working time will last for another 30 seconds; if there is no detecting of new movement during this 30 seconds, back to turn off status.
3) Working mode 3: The PIR sensor function is closed, there is always 10% brightness working, till out of battery or till dawn.
4) Working mode 4: Fixture is turned off.

BATTERY REPLACEMENT
The product is equipped with replaceable battery. If you notice that the battery has degraded over time, it can be replaced. To replace the battery, follow the diagram as below. The battery can be replaced only with another battery of the same type. Do not dispose used battery with household garbage to avoid explosion.

NOTES
Before first use or after changing the battery, make sure that the lamp has gone through a full charge cycle in direct sunlight.

Avoid shadows from trees, buildings and other objects falling on the solar panel as it may compromise the performance.

The product has a built-in intelligent internal circuit with overcharge, overdischarge and overvoltage protection.

FUNCTIONAL CHARACTERISTICS
This product should be used outdoor only.

MAINTENANCE AND SAFETY INSTRUCTIONS
To maintain the original performance, clean up the solar panel every 3-4 months. Clean only with soft cloths. Do not use chemical detergents. Do not leave the product for long time storage with discharged battery. It's forbidden to use the product with damaged light diffuser or unsealed battery compartment. Do not disassemble the other sealed parts of the lamp as this may compromise performance and void the warranty. Product must not be used in unfavorable conditions, e.g. vibrations, explosive air atmosphere, fumes, or chemical fumes, etc. Avoid installing the product near air conditioners, heating objects or high-voltage power grid system. The LED light source inside is non-replaceable. If the light source is broken, the whole product must be replaced. Used or damaged product should be disposed of in accordance with applicable regulations.

STORAGE AND TRANSPORTATION
Before delivery to the direct point of sale, the product must be stored in the manufacturer's packaging at a temperature from -20°C to +40°C, in a dry room and without exposure to direct sunlight.
Transportation can be carried out by land, sea, air transport in the manufacturer's transport packaging.

WARRANTY
The warranty period for the product is indicated on the individual packaging and begins from the date of sale. During the warranty period, a faulty product can be exchanged or returned with prove of purchase and all components and accessories preserved. The following does not apply with the scope of limited warranty:
- Misuse the product and cause the products components damage;
- Unauthorized disassemble or the presence of deep mechanical damage to the product;
- Damage due to force majeure.
The manufacturer shall not be responsible for any damage resulting from the failure to follow above instructions. The manufacturer reserves the right to make amendments of this user's manual. The manufacturer reserves the right to provide technical changes without prior notice.

UA
СВІТЛОДІОДНИЙ НАСТІННИЙ СОНЯЧНИЙ СВІТИЛЬНИК З ДАТЧИКОМ РУХУ

ТЕХНІЧНІ ПАРАМЕТРИ
1. Ліхтар:
   1.1. Світловий потік (Лм);
   1.2. Кольорова температура світла (К);
   1.3. Тип світлодіодів;
   1.4. Індекс передачі кольорів (Ra);
   1.5. Кут розсіювання (°);
   1.6. Колір;
   1.7. Матеріали;
   1.8. Термін служби;
2. Акумулятор:
   2.1. Потужність (Вг);
   2.2. Тип;
   2.3. Номінальна напруга (В);
   2.4. Номінальний об'єм (мАг).
3. Сонячна панель:
   3.1. Максимальна потужність (Вт);
   3.2. Максимальна напруга (В);
   3.3. Максимальна сила струму (А);
   3.4. Напруга холостого ходу (В);
   3.5. Сила струму короткого замикання (А);
4. Датчик руху;
   4.1. Технологія;
   4.2. Максимальна дальність виявлення (м);
   4.3. Кут виявлення (°);
5. Час повного циклу зарядки за сонячної погоди (год.);

- Габаритні розміри (мм), маса виробу (г/кг), діапазон робочих температур, дата виготовлення та номер партії вказуються на індивідуальній упаковці;

ТЛУМАЧЕННЯ ПІКТОГРАМ
6. Виріб має вбудований детектор руху;
7. Захист від проникнення. Передбачений захист від бризок води;
8. Цикли увімкнення/вимкнення;
9. Рівень захисту від механічних впливів;
10. Номінальна кількість циклів заряду акумулятора;
11. Індекс передачі кольору;
12. Корельована колірна температура світла;
13. Не містить ртуті;
14. Виріб можна встановлювати та використовувати на/на зазвичай легкозаймистих поверхнях;
15. Тільки для зовнішнього застосування;
16. Пошкоджений світлорозсіювач необхідно негайно замінити;
17. Мінімальна відстань від освітлюваного об'єкта;
18. Продукт містить незмінне джерело світла;
19. Продукт відповідає вимогам директив ЄС;
20. Товар відповідає технічним регламентам України;

ОХОРОНА НАВКОЛИШНЬОГО СЕРЕДОВИЩА
21. Відповідно до Закону про відходи електричного та електронного обладнання (ВЕЕО), забороняється викидати сміттєве обладнання, позначене символом перекресленого контейнера, разом з іншим сміттям. Користувач, який бажає позбутися електронного та електричного обладнання, зобов'язаний повернути його в пункт прийому відпрацьованого обладнання. У складі обладнання відсутні небезпечні компоненти, які особливо негативно впливають на навколишнє середовище та здоров'я людини.

ПРИЗНАЧЕННЯ ТА ЗАСТОСУВАННЯ ПРОДУКТУ
Виріб призначений для автономного освітлення пішохідних зон, приватних дворів та інших громадських відкритих приміщень. Світильник живиться від акумуляторної батареї і не підключається до мережі. Сонячна панель перетворює сонячне світло в електрику і заряджає акумулятор.

У КОМПЛЕКТІ
- Світильник з акумулятором Videx 18650 LiFePo4 3.2V 2000 mAh;
- Кріпильні гвинти;
- Інструкція користувача;
- Індивідуальна упаковка.

ІНСТРУКЦІЇ З МОНТАЖУ
Прочитайте посібник користувача перед установкою та використанням. Виріб призначений для встановлення на стінах, парканах або фасадах будівель. Рекомендована висота установки 2-3 метри. **Виріб необхідно встановлювати в місцях з достатньою кількістю сонячного світла. Не встановлюйте на північній стороні.** Для встановлення виконайте наступні дії:
а) Позначте місце свердлення та просвердліть отвори відповідно до монтажного положення (Мал. 1);
b) Встановіть гвинти. Залиште відстань 5-6 мм між головкою гвинта та стіною (Мал. 2);
c) Натисніть кнопку на світильнику, щоб увімкнути його та обрати робочий режим (див. інструкцію з користування) (Мал. 3);
d) Встановіть світильник як показано на малюнку (Мал. 4).

ІНСТРУКЦІЇ З КОРИСТУВАННЯ
Світло вмикається автоматично в сенсорному режимі, з настанням сутінків, тобто коли рівень зовнішнього освітлення менше 15 люкс. Натисніть кнопку, щоб обрати потрібний режим, перемикаючи їх по колу. Після вибору режиму повторне перемикання не потрібно. Світильник запам'ятовує обраний режим і застосовує його щовечора. Є чотири варіанти режиму роботи:

1) Режим роботи 1 (за замовчуванням): світильник автоматично вмикається на 10% яскравості, коли настає темрява. При виявленні руху активується на 100% яскравості на 30 секунд, якщо є виявлення нового руху протягом цих 30 секунд, робочий час 100% яскравості триватиме ще 30 секунд; якщо протягом цих 30 секунд не буде виявлено новий рух, повертається до 10% яскравості, в режим очікування.
2) Робочий режим 2: немає світла в режимі очікування, коли настає темрява. При виявленні руху активується на 100% яскравості на 30 секунд, якщо є виявлення нового руху протягом цих 30 секунд, робочий час 100% яскравості триватиме ще 30 секунд; якщо протягом цих 30 секунд не буде виявлено новий рух, світло повністю вимикається.
3) Робочий режим 3: функція датчика ружу вимкнена, завжди працює 10% яскравості, доки не розрядиться акумулятор або до світанку.
4) Режим роботи 4: Прилад вимкнено.

ЗАМІНА АКУМУЛЯТОРА
Виріб оснащений змінним акумулятором. Якщо з плином часу ви помітили, що акумулятор деградував, його можна замінити. Щоб замінити акумулятор, дотримуйтеся наведеної нижче схеми. Акумулятор можна замінити лише на інший такого ж типу. Не викидайте використаний акумулятор разом із побутовим сміттям, щоб уникнути вибуху.

ЗВЕРНІТЬ УВАГУ
Перед першим використанням або після заміни акумулятора переконайтеся, що прилад пройов повний цикл зарядки під прямими сонячними променями.

Уникайте падіння тіней від дерев, будівель та інших об'єктів на сонячну панель, оскільки це може погіршити продуктивність.

Виріб має вбудовану інтелектуальну внутрішню схему із захистом від перезаряду, надмірного розряду та перенапруги.

ФУНКЦІОНАЛЬНІ ХАРАКТЕРИСТИКИ
Даний виріб слід використовувати лише на вулиці.

ІНСТРУКЦІЇ З ОБСЛУГОВУВАННЯ ТА ТЕХНІКИ БЕЗПЕКИ
Щоб зберегти початкову продуктивність, очищуйте сонячну панель кожні 3-4 місяці. Чистіть тільки м'якими тканинами. Не використовуйте хімічні миючі засоби. Не залишайте виріб на тривале зберігання з розрядженим акумулятором. Заборонено використовувати виріб з пошкодженим світлорозсіювачем або незакритим батарейним відсіком. Не розбирайте інші герметичні частини світильника, оскільки це може погіршити продуктивність і призвести до втрати гарантії. Виріб не можна використовувати в несприятливих умовах, напр. вібрації, вибухонебезпечної повітряної атмосфери, випарів або хімічних випарів тощо. Уникайте встановлення виробу поблизу кондиціонерів, нагрівальних об'єктів або високовольтної електромережі. Світлодіодне джерело світла всередині є незамінним. Якщо джерело світла вийшло з ладу, необхідно замінити весь виріб. Використаний або пошкоджений виріб слід утилізувати відповідно до чинних норм.

ЗБЕРІГАННЯ ТА ТРАНСПОРТУВАННЯ
Перед доставкою до безпосереднього місця продажу, виріб необхідно зберігати в упаковці виробника при температурі від -20°C до +40°C, у сухому приміщенні та без потрапляння прямих сонячних променів.

Транспортування може здійснюватися наземним, морським, повітряним транспортом в транспортній упаковці виробника.

ГАРАНТІЯ
Гарантійний термін на виріб вказано на індивідуальній упаковці і починається від дати продажу. Протягом гарантійного терміну несправний продукт можна обміняти або повернути з підтвердженням покупки та збереженням усіх компонентів і аксесуарів. Наведене нижче не поширюється на обмежену гарантію:
- Неналежне використання продукту та спричинення пошкодження компонентів продукту;
- Самовільне розбирання або наявність глибоких механічних пошкоджень виробу;
- Пошкодження внаслідок форс-мажорних обставин.
Виробник не несе відповідальності за будь-яку шкоду, спричинену недотриманням наведених вище інструкцій. Виробник залишає за собою право вносити зміни в цей посібник користувача. Виробник залишає за собою право вносити технічні зміни без попереднього повідомлення.

PL
SOLARNA LAMPA ŚCIENNA LED Z CZUJNIKIEM RUCHU

PARAMETRY TECHNICZNE
1. Lampa
   1.1. Strumień świetlny
   1.2. Temperatura koloru
   1.3. Typ diody
   1.4. Wskaźnik oddawania barw
   1.5. Kąt wiązki
   1.6. Kolor
   1.7. Materiał
   1.8. Żywotność
2. Bateria
   2.1. Moc
   2.2. Typ
   2.3. Napięcie nominalne
   2.4. Wydajność nominalna
3. Panel słoneczny
   3.1. Maksymalna moc;
   3.2. Maksymalne napięcie;
   3.3. Maksymalny prąd;
   3.4. Napięcie bez obciążenia;
   3.5. Prąd zwarcia;
4. Czujnik ruchu
   4.1. Technologia
   4.2. Maksymalna odległość indukcji
   4.3. Kąt indukcyjny
5. Pełne naładowanie
- Wymiary gabarytowe (mm), masa produktu (g/kg), zakres temperatur pracy, data produkcji i numer partii podane są na opakowaniu jednostkowym;

INTERPRETACJA PIKTOGRAMÓW
6. Produkt posiada wbudowany czujnik ruchu;
7. Ochrona przed wnikaniem. Zapewniona ochrona przed bryzgami wody;
8. Cykle włączania/wyłączania;
9. Stopień ochrony przed uderzeniami mechanicznymi;
10. Znamionowa liczba cykli ładowania akumulatora;
11. Wskaźnik oddawania barw;
12. Skorelowana temperatura barwowa światła;
13. Brak zawartości rtęci;
14. Produkt może być instalowany i używany na/w powierzchniach normalnie palnych;
15. Tylko do zastosowań zewnętrznych;
16. Uszkodzony dyfuzor światła należy natychmiast wymienić;
17. Minimalna odległość od oświetlanego obiektu;
18. Produkt zawiera niewymienne źródło światła;
19. Produkt spełnia wymagania dyrektyw UE;
20. Produkt jest zgodny z przepisami technicznymi Ukrainy;

OCHRONA ŚRODOWISKA
21. Zgodnie z przepisami Ustawy o WEEE zabrania się umieszczania wraz z innymi odpadami zużytego sprzętu oznaczonego symbolem przekreślonego kosza. Użytkownik chcąc pozbyć się sprzętu elektronicznego i elektrycznego zobowiązany jest do oddania go do punktu zbiórki zużytego sprzętu. W sprzęcie nie ma niebezpiecznych składników, które mają szczególnie negatywny wpływ na środowisko i zdrowie ludzi.

PRZEZNACZENIE I ZASTOSOWANIE PRODUKTU
Produkt przeznaczony do autonomicznego oświetlenia ciągów pieszych, prywatnych podwórek i innych publicznych przestrzeni zewnętrznych. Lampka zasilana jest z akumulatora i nie można jej podłączyć do sieci. Panel słoneczny przekształca światło słoneczne w energię elektryczną i ładuje akumulator.

W ZESTAWIE
- Lampa z akumulatorem Videx 18650 LiFePo4 3,2V 2000 mAh;
- Śruby mocujące;
- Instrukcja obsługi;
- Indywidualne opakowanie.

INSTRUKCJE INSTALACJI
Przed instalacją i użytkowaniem przeczytaj instrukcję obsługi. Produkt przeznaczony do montażu na ścianach, płotach lub elewacjach budynków. Zalecana wysokość montażu wynosi 2-3 metry. **Produkt należy montować w miejscach o wystarczającym nasłonecznieniu. Nie instalować po stronie północnej.** Aby zakończyć instalację, wykonaj następujące czynności:
a) Zaznacz miejsce wiercenia i wywierć otwory zgodnie z pozycją montażu (rys. 1);
b) Zamontuj śruby. Zachowaj odstęp 5-6 mm pomiędzy łbem wkrętu a ścianą (rys. 2);
c) Naciśnij włącznik na lampie, aby ją włączyć i wybierz tryb pracy (patrz instrukcja obsługi) (rys. 3);
d) Zamontuj lampę zgodnie z pokazanymi kierunkami (rys. 4).

INSTRUKCJA OBSŁUGI
Lampa włącza się automatycznie w trybie czujnika, wraz z zapadnięciem zmroku, czyli gdy poziom oświetlenia otoczenia jest mniejszy niż 15 luksów. Naciśnij przełącznik, aby wybrać tryb pracy i włączyć cykle. Po wybraniu trybu nie ma potrzeby ponownego przełączania. Lampa zapamiętuje wybrany tryb i stosuje go każdej nocy. Dostępne są cztery opcje trybu pracy:

1) Tryb pracy 1 (domyślny): Lampa włącza się automatycznie przy jasności 10%, gdy zapada zmrok. W przypadku wykrycia ruchu ludzi aktywuje się przy 100% jasności na 30 sekund, w przypadku wykrycia nowego ruchu w ciągu tych 30 sekund, czas pracy przy 100% jasności będzie trwał kolejne 30 sekund; jeśli w ciągu tych 30 sekund nie zostanie wykryty nowy ruch, wróć do 10% jasności w trybie gotowości.

2) Tryb pracy 2: Po zmroku nie ma jasności w trybie gotowości. W przypadku wykrycia ruchu ludzi aktywuje się przy 100% jasności na 30 sekund, w przypadku wykrycia nowego ruchu w ciągu tych 30 sekund, czas pracy przy 100% jasności będzie trwał kolejne 30 sekund; jeśli w ciągu tych 30 sekund nie zostanie wykryty nowy ruch, wróć do stanu wyłączenia.

3) Tryb pracy 3: Funkcja czujnika PIR jest wyłączona, zawsze działa jasność 10%, aż do wyczerpania się baterii lub do świtu.
4) Tryb pracy 4: Urządzenie jest wyłączone.

WYMIANA BATERII
Produkt wyposażony jest w wymienną baterię. Jeśli zauważysz, że bateria z biegiem czasu uległa degradacji, możesz ją wymienić. Aby wymienić baterię, postępuj zgodnie ze schematem jak poniżej. Baterię można wymienić wyłącznie na inną baterię tego samego typu. Aby uniknąć eksplozji, nie wyrzucaj zużytej baterii razem z odpadami domowymi.

NOTATKI
Przed pierwszym użyciem lub po wymianie baterii należy upewnić się, że lampa przeszła pełny cykl ładowania w bezpośrednim świetle słonecznym.

Unikaj cieni drzew, budynków i innych obiektów padających na panel słoneczny, ponieważ może to pogorszyć jego wydajność.

Produkt posiada wbudowany inteligentny obwód wewnętrzny z zabezpieczeniem przed przeładowaniem, nadmiernym rozładowaniem i przepięciem.

CHARAKTERYSTYKA FUNKCJONALNA
Produkt ten powinien być używany wyłącznie na zewnątrz.

INSTRUKCJE KONSERWACJI I BEZPIECZEŃSTWA
Aby zachować pierwotną wydajność, należy czyścić panel słoneczny co 3-4 miesiące. Czyścić wyłącznie miękkimi ściereczkami. Nie używaj chemicznych detergentów. Nie pozostawiaj produktu na dłuższy czas z rozładowaną baterią. Zabrania się używania produktu z uszkodzonym dyfuzorem światła lub nieuszczelnioną komorą baterii. Nie demontuj pozostałych uszczelnionych części lampy, ponieważ może to pogorszyć jej działanie i unieważnić gwarancję. Produktu nie należy używać w niesprzyjających warunkach, np. w warunkach atmosferycznych. wibracje, atmosfera wybuchowa, opary lub opary chemiczne itp. Należy unikać instalowania produktu w pobliżu klimatyzatorów, obiektów grzewczych lub sieci wysokiego napięcia. Znajdujące się wewnątrz źródło światła LED jest niewymienne. W przypadku uszkodzenia źródła światła należy wymienić cały produkt. Produkt zużyty lub uszkodzony należy utylizować zgodnie z obowiązującymi przepisami.

PRZECHOWYWANIE I TRANSPORT
Przed dostawą do punktu sprzedaży bezpośredniej produkt należy przechowywać w opakowaniu producenta w temperaturze od -20°C do +40°C, w suchym pomieszczeniu i bez narażenia na bezpośrednie działanie promieni słonecznych.
Transport może być realizowany drogą lądową, morską, lotniczą w opakowaniach transportowych producenta.

GWARANCJA
Okres gwarancji na produkt wskazany jest na opakowaniu jednostkowym i liczy się od dnia sprzedaży. W okresie gwarancyjnym wadliwy produkt można wymienić lub zwrócić wraz z dowodem zakupu oraz zachowanymi wszystkimi komponentami i akcesoriami. Poniższe informacje nie mają zastosowania w zakresie ograniczonej gwarancji:
- Niewłaściwie używać produktu i powodować uszkodzenia elementów produktu;
- Nieautoryzowany demontaż lub obecność głębokich uszkodzeń mechanicznych produktu;
- Uszkodzenia spowodowane działaniem siły wyższej.
Producent nie ponosi odpowiedzialności za szkody wynikłe z niezastosowania się do powyższych wskazówek. Producent zastrzega sobie prawo do wprowadzania zmian w niniejszej instrukcji obsługi. Producent zastrzega sobie prawo do wprowadzania zmian technicznych bez uprzedzenia.

DE
LED-SOLARWANDLEUCHTE MIT BEWEGUNGSSENSOR

TECHNISCHE PARAMETER
1. Lampe
   1.1. Lichtstrom
   1.2. Farbtemperatur
   1.3. LED-Typ
   1.4. Farbwiedergabeindex
   1.5. Abstrahlwinkel
   1.6. Farbe
   1.7. Material
   1.8. Lebensdauer
2. Batterie
   2.1. Leistung
   2.2. Typ
   2.3. Nennspannung
   2.4. Nominale Kapazität
3. Solarpanel
   3.1. Uhr
   3.2. Vmp
   3.3. Kobold
   3.4. Gesang
   3.5. Isc
4. Bewegungssensor
   4.1. Technologie
   4.2. Maximaler Induktionsabstand
   4.3. Induktionswinkel
5. Volle Ladung
- Gesamtabmessungen (mm), Produktgewicht (g/kg), Betriebstemperaturbereich, Produktionsdatum und Chargennummer sind auf der einzelnen Verpackung angegeben;

INTERPRETATION VON IKONEN
6. Das Produkt verfügt über einen eingebauten Bewegungsmelder;
7. Eindringschutz. Schutz gegen Spritzwasser vorhanden;
8. Ein/Aus-Zyklen;
9. Schutzniveau gegen mechanische Einwirkungen;
10. Nennzahl der Batterieladezyklen;
11. Farbwiedergabeindex;
12. Korrelierte Lichtfarbtemperatur;
13. Kein Quecksilbergehalt;
14. Das Produkt kann auf/in normal entflammbaren Oberflächen installiert und verwendet werden;
15. Nur zur Außenanwendung;
16. Beschädigte Lichtdiffusoren müssen sofort ausgetauscht werden;
17. Mindestabstand zum beleuchteten Objekt;
18. Das Produkt enthält eine nicht austauschbare Lichtquelle;
19. Das Produkt erfüllt die Anforderungen der EU-Richtlinien.
20. Das Produkt entspricht den technischen Vorschriften der Ukraine;

UMWELTSCHUTZ
21. Gemäß den Bestimmungen des WEEE-Gesetzes ist es verboten, Altgeräte, die mit dem Symbol einer durchgekreuzten Mülltonne gekennzeichnet sind, zusammen mit anderen Abfällen zu entsorgen. Der Benutzer, der elektronische und elektrische Geräte abgeben möchte, ist verpflichtet, diese an einer Sammelstelle für Altgeräte abzugeben. Das Gerät enthält keine gefährlichen Bestandteile, die sich besonders

negativ auf die Umwelt und die menschliche Gesundheit auswirken.

ZWECK UND ANWENDUNG DES PRODUKTS
Das Produkt ist für die autonome Beleuchtung von Fußgängerzonen, privaten Höfen und anderen öffentlichen Außenbereichen bestimmt. Die Leuchte wird über den Akku betrieben und kann nicht an das Stromnetz angeschlossen werden. Das Solarpanel wandelt Sonnenlicht in Strom um und lädt die Batterie auf.

INBEGRIFFEN
• Lampe mit wiederaufladbarem Akku videx 18650 LiFePo4 3,2 V 2000 mAh;
• Befestigungsschrauben;
• Handbuch;
• Einzelverpackung.

INSTALLATIONSANLEITUNG
Lesen Sie vor der Installation und Verwendung die Bedienungsanleitung. Das Produkt ist für die Montage an Wänden, Zäunen oder Gebäudefassaden vorgesehen. Die empfohlene Installationshöhe beträgt 2-3 Meter. **Das Produkt muss an Orten mit ausreichender Sonneneinstrahlung installiert werden. Nicht auf der Nordseite installieren.** Um die Installation abzuschließen, führen Sie bitte die folgenden Schritte aus:
a) Markieren Sie die Bohrstelle und bohren Sie die Löcher entsprechend der Einbaulage (Abb. 1);
b) Bringen Sie die Schrauben an. Halten Sie einen Abstand von 5-6 mm zwischen Schraubenkopf und Wand ein (Abb. 2);
c) Drücken Sie den Schalter an der Lampe, um sie einzuschalten und den Arbeitsmodus auszuwählen (siehe Bedienungsanleitung) (Abb. 3);
d) Installieren Sie die Leuchte in der gezeigten Richtung (Abb. 4).

BEDIENUNGSANLEITUNG
Das Licht schaltet sich automatisch im Sensormodus ein, wenn die Dämmerung einsetzt, also wenn die Umgebungshelligkeit weniger als 15 Lux beträgt. Drücken Sie den Schalter, um den Arbeitsmodus auszuwählen und die Zyklen zu wechseln. Nach Auswahl des Modus ist kein erneutes Umschalten erforderlich. Die Lampe merkt sich den gewählten Modus und wendet ihn jede Nacht an. Es gibt vier Arbeitsmodusoptionen:
1) Arbeitsmodus 1 (Standard): Die Lampe schaltet sich bei Dunkelheit automatisch mit 10 % Helligkeit ein. Wenn die Bewegung von Personen erkannt wird, wird die Helligkeit 30 Sekunden lang bei 100 % aktiviert. Wenn während dieser 30 Sekunden eine neue Bewegung erkannt wird, bleibt die Betriebszeit bei 100 % Helligkeit weitere 30 Sekunden lang bestehen. Wenn während dieser 30 Sekunden keine neue Bewegung erkannt wird, erfolgt die Rückkehr zu 10 % Standby-Helligkeit.
2) Arbeitsmodus 2: Es gibt keine Standby-Helligkeit, wenn es dunkel wird. Wenn die Bewegung von Personen erkannt wird, wird die Helligkeit 30 Sekunden lang bei 100 % aktiviert. Wenn während dieser 30 Sekunden eine neue Bewegung erkannt wird, bleibt die Betriebszeit bei 100 % Helligkeit weitere 30 Sekunden lang bestehen. Wenn während dieser 30 Sekunden keine neue Bewegung erkannt wird, kehren Sie zum Ausschaltstatus zurück.
3) Arbeitsmodus 3: Die PIR-Sensorfunktion ist geschlossen, es ist immer 10 % Helligkeit in Betrieb, bis die Batterie leer ist oder bis zum Morgengrauen.
4) Arbeitsmodus 4: Gerät ist ausgeschaltet.

BATTERIEERSATZ
Das Produkt ist mit einem austauschbaren Akku ausgestattet. Wenn Sie feststellen, dass die Batterie mit der Zeit an Leistung verliert, können Sie sie austauschen. Um die Batterie auszutauschen, befolgen Sie das Diagramm unten. Die Batterie kann nur durch eine andere Batterie des gleichen Typs ersetzt werden. Entsorgen Sie verbrauchte Batterien nicht mit dem Hausmüll, um eine Explosion zu vermeiden.

ANMERKUNGEN
Stellen Sie vor dem ersten Gebrauch oder nach einem Batteriewechsel sicher, dass die Lampe einen vollständigen Ladezyklus bei direkter Sonneneinstrahlung durchlaufen hat.

Vermeiden Sie Schatten von Bäumen, Gebäuden und anderen Objekten, die auf das Solarpanel fallen, da dies die Leistung beeinträchtigen kann.

Das Produkt verfügt über einen integrierten intelligenten internen Schaltkreis mit Überladungs-, Tiefentladungs- und Überspannungsschutz.

FUNKTIONSMERKMALE
Dieses Produkt sollte nur im Freien verwendet werden.

WARTUNG UND SICHERHEITSHINWEISE
Um die ursprüngliche Leistung aufrechtzuerhalten, reinigen Sie das Solarpanel alle 3–4 Monate. Nur mit weichen Tüchern reinigen. Verwenden Sie keine chemischen Reinigungsmittel. Lassen Sie das Produkt nicht über einen längeren Zeitraum mit entladener Batterie lagern. Es ist verboten, das Produkt mit beschädigtem Lichtdiffusor oder nicht versiegeltem Batteriefach zu verwenden. Zerlegen Sie die anderen versiegelten Teile der Lampe nicht, da dies die Leistung beeinträchtigen und zum Erlöschen der Garantie führen kann. Produkt darf nicht unter ungünstigen Bedingungen verwendet werden, z.B. Vibrationen, explosive Luftatmosphäre, Dämpfe oder chemische Dämpfe usw. Vermeiden Sie die Installation des Produkts in der Nähe von Klimaanlagen, Heizobjekten oder Hochspannungsnetzsystemen. Die LED-Lichtquelle im Inneren ist nicht austauschbar. Wenn die Lichtquelle defekt ist, muss das gesamte Produkt ausgetauscht werden. Gebrauchte oder beschädigte Produkte sollten gemäß den geltenden Vorschriften entsorgt werden.

LAGERUNG UND TRANSPORT
Vor der Lieferung an die direkte Verkaufsstelle muss das Produkt in der Verpackung des Herstellers bei einer Temperatur von -20 °C bis +40 °C, in einem trockenen Raum und ohne direkte Sonneneinstrahlung gelagert werden.

GARANTIE
Die Garantiezeit für das Produkt ist auf der jeweiligen Verpackung angegeben und beginnt mit dem Verkaufsdatum. Während der Garantiezeit kann ein fehlerhaftes Produkt umgetauscht oder unter Vorlage des Kaufbelegs zurückgegeben werden, wobei alle Komponenten und Zubehörteile erhalten bleiben. Folgendes gilt nicht im Rahmen der eingeschränkten Gewährleistung:
- Missbrauch des Produkts und Beschädigung der Produktkomponenten;
- Unbefugte Demontage oder das Vorhandensein tiefer mechanischer Schäden am Produkt;
- Schäden durch höhere Gewalt.
Der Hersteller übernimmt keine Haftung für Schäden, die aus der Nichtbeachtung der oben genannten Anweisungen entstehen. Der Hersteller behält sich das Recht vor, Änderungen an dieser Bedienungsanleitung vorzunehmen. Der Hersteller behält sich das Recht vor, technische Änderungen ohne vorherige Ankündigung vorzunehmen.

GR
ΗΛΙΑΚΌ ΦΩΣ ΤΟΊΧΟΥ LED ΜΕ ΑΙΣΘΗΤΉΡΑ ΚΊΝΗΣΗΣ

ΤΕΧΝΙΚΕΣ ΠΑΡΑΜΕΤΡΟΙ
1. Λάμπα
   1.1. Φωτεινή ροή
   1.2. Θερμοκρασία χρώματος
   1.3. Τύπος LED
   1.4. Δείκτης απόδοσης χρωμάτων
   1.5. Γωνία δέσμης
   1.6. Χρώμα
   1.7. Υλικό
   1.8. Διάρκεια ζωής
2. Μπαταρία
   2.1. Εξουσία
   2.2. Τύπος
   2.3. Ονομαστική τάση
   2.4. Ονομαστική χωρητικότητα
3. Ηλιακός
   3.1. Μετα μεσημβριας
   3.2. Vmp
   3.3. Διαβολάκι
   3.4. Voc
   3.5. Isc
4. Αισθητήρας κίνησης
   4.1. Τεχνολογία
   4.2. Μέγιστη απόσταση επαγωγής
   4.3. Γωνία επαγωγής
5. Πλήρης φόρτιση

- Οι συνολικές διαστάσεις (mm), το βάρος του προϊόντος (g/kg), το εύρος θερμοκρασιών λειτουργίας, η ημερομηνία παραγωγής και ο αριθμός παρτίδας αναφέρονται στην ατομική συσκευασία.

ΕΡΜΗΝΕΙΑ ΕΙΚΟΝΩΝ
6. Το προϊόν έχει ενσωματωμένο ανιχνευτή κίνησης.
7. Προστασία εισόδου. Παρέχεται προστασία από πιτσίλισμα νερού.
8. Κύκλοι ενεργοποίησης/απενεργοποίησης.
9. Επίπεδο προστασίας από μηχανικές κρούσεις.
10. Ονομαστικός αριθμός των κύκλων φόρτισης της μπαταρίας.
11. Δείκτης απόδοσης χρωμάτων.
12. Συσχετισμένη θερμοκρασία χρώματος φωτός.
13. Χωρίς περιεκτικότητα σε υδράργυρο.
14. Το προϊόν μπορεί να εγκατασταθεί και να χρησιμοποιηθεί σε/σε κανονικά εύφλεκτες επιφάνειες.
15. Μόνο για εξωτερική εφαρμογή.
16. Ο κατεστραμμένος διαχύτης φωτός πρέπει να αντικατασταθεί αμέσως.
17. Ελάχιστη απόσταση από το φωτιζόμενο αντικείμενο.
18. Το προϊόν περιέχει μη αντικαταστάσιμη πηγή φωτός.
19. Το προϊόν πληροί τις απαιτήσεις των οδηγιών της ΕΕ.
20. Το προϊόν συμμορφώνεται με τους τεχνικούς κανονισμούς της Ουκρανίας.

ΤΗΝ ΠΡΟΣΤΑΣΙΑ ΤΟΥ ΠΕΡΙΒΑΛΛΟΝΤΟΣ
21. Σύμφωνα με τις διατάξεις του νόμου περί ΑΗΗΕ, απαγορεύεται η τοποθέτηση απορριμμάτων εξοπλισμού με το σύμβολο ενός σταυρωμένου κάδου μαζί με άλλα απορρίμματα. Ο χρήστης, που επιθυμεί να απαλλαγεί από ηλεκτρονικό και ηλεκτρικό εξοπλισμό, υποχρεούται να τον επιστρέψει σε σημείο συλλογής απορριμμάτων. Δεν υπάρχουν επικίνδυνα εξαρτήματα στον εξοπλισμό που έχουν ιδιαίτερα αρνητικές επιπτώσεις στο περιβάλλον και την ανθρώπινη υγεία.

ΣΚΟΠΟΣ ΚΑΙ ΕΦΑΡΜΟΓΗ ΤΟΥ ΠΡΟΪΟΝΤΟΣ
Το προϊόν προορίζεται για αυτόνομο φωτισμό πεζών, ιδιωτικών αυλών και άλλων δημόσιων υπαίθριων χώρων. Το φως τροφοδοτείται από την επαναφορτιζόμενη μπαταρία και δεν μπορεί να συνδεθεί στο ρεύμα. Το ηλιακό πάνελ μετατρέπει το ηλιακό φως σε ηλεκτρική ενέργεια και φορτίζει την μπαταρία.

ΠΕΡΙΛΑΜΒΑΝΕΤΑΙ
• Λάμπα με επαναφορτιζόμενη μπαταρία Videx 18650 LiFePo4 3.2V 2000 mAh;
• Βίδες στερέωσης;
• Εγχειρίδιο χρήστη;
• Ατομική συσκευασία.

ΟΔΗΓΙΕΣ ΕΓΚΑΤΑΣΤΑΣΗΣ
Διαβάστε το εγχειρίδιο χρήσης πριν από την εγκατάσταση και τη χρήση. Το προϊόν προορίζεται για εγκατάσταση σε τοίχους, φράχτες ή προσόψεις κτιρίων. Το συνιστώμενο ύψος εγκατάστασης είναι 2-3 μέτρα. **Το προϊόν πρέπει να εγκαθίσταται σε μέρη με επαρκή ηλιακή ακτινοβολία. Μην τοποθετείτε στη βόρεια πλευρά.** Για να ολοκληρώσετε την εγκατάσταση, εκτελέστε τις ακόλουθες ενέργειες:
α) Σημειώστε τη θέση του τρυπανιού και ανοίξτε τις τρύπες σύμφωνα με τη θέση εγκατάστασης (Εικ. 1).
β) Τοποθετήστε τις βίδες. Διατηρήστε ένα κενό 5-6 mm μεταξύ της κεφαλής της βίδας και του τοίχου (Εικ. 2).
γ) Πατήστε το διακόπτη στη λάμπα για να την ανάψετε και επιλέξτε τον τρόπο λειτουργίας (βλ. οδηγίες λειτουργίας) (Εικ. 3).
δ) Τοποθετήστε το φως στις κατευθύνσεις που φαίνονται (Εικ. 4).

ΟΔΗΓΙΕΣ ΛΕΙΤΟΥΡΓΙΑΣ
Το φως ανάβει αυτόματα στη λειτουργία αισθητήρα, με το σούρουπο, δηλαδή όταν το επίπεδο φωτισμού περιβάλλοντος είναι μικρότερο από 15 lux. Πατήστε το διακόπτη για να επιλέξετε τρόπο λειτουργίας και εναλλαγή σε κύκλους. Αφού επιλέξετε τη λειτουργία, δεν χρειάζεται να αλλάξετε ξανά. Η λυχνία θυμάται την επιλεγμένη λειτουργία και την εφαρμόζει κάθε βράδυ. Υπάρχουν τέσσερις επιλογές λειτουργίας:
1) Λειτουργία λειτουργίας 1 (προεπιλογή): Η λάμπα ανάβει αυτόματα σε φωτεινότητα 10% όταν σκοτεινιάζει. Κατά την ανίχνευση της κίνησης των ανθρώπων, ενεργοποιείται σε 100% φωτεινότητα για 30 δευτερόλεπτα, εάν ανιχνεύσει νέα κίνηση κατά τη διάρκεια αυτών των 30 δευτερολέπτων, ο χρόνος λειτουργίας 100% φωτεινότητας θα διαρκέσει για άλλα 30 δευτερόλεπτα. Εάν δεν ανιχνευτεί νέα κίνηση κατά τη διάρκεια αυτών των 30 δευτερολέπτων, επιστρέψτε στο 10% φωτεινότητα αναμονής.
2) Κατάσταση λειτουργίας 2: Δεν υπάρχει φωτεινότητα σε κατάσταση αναμονής όταν σκοτεινιάζει. Κατά την ανίχνευση της κίνησης των ανθρώπων, ενεργοποιείται σε 100% φωτεινότητα για 30 δευτερόλεπτα, εάν ανιχνεύσει νέα κίνηση κατά τη διάρκεια αυτών των 30 δευτερολέπτων, ο χρόνος λειτουργίας 100% φωτεινότητας θα διαρκέσει για άλλα 30 δευτερόλεπτα. Εάν δεν ανιχνευτεί νέα κίνηση κατά τη διάρκεια αυτών των 30 δευτερολέπτων, επιστρέψτε για να απενεργοποιήσετε την κατάσταση.
3) Λειτουργία λειτουργίας 3: Η λειτουργία του αισθητήρα PIR είναι κλειστή, λειτουργεί πάντα 10% φωτεινότητα, μέχρι να τελειώσει η μπαταρία ή μέχρι την αυγή.
4) Λειτουργία λειτουργίας 4: Η συσκευή είναι απενεργοποιημένη.

ΑΝΤΙΚΑΤΑΣΤΑΣΗ ΜΠΑΤΑΡΙΑΣ
Το προϊόν είναι εξοπλισμένο με αντικαταστάσιμη μπαταρία. Εάν παρατηρήσετε ότι η μπαταρία έχει υποβαθμιστεί με την πάροδο του χρόνου, μπορεί να αντικατασταθεί. Για να αντικαταστήσετε την μπαταρία, ακολουθήστε το παρακάτω διάγραμμα. Η μπαταρία μπορεί να αντικατασταθεί μόνο με άλλη μπαταρία ίδιου τύπου. Μην πετάτε τη χρησιμοποιημένη μπαταρία στα οικιακά σκουπίδια για να αποφύγετε την έκρηξη.

ΣΗΜΕΙΩΣΕΙΣ
Πριν από την πρώτη χρήση ή μετά την αλλαγή της μπαταρίας, βεβαιωθείτε ότι η λάμπα έχει περάσει από έναν πλήρη κύκλο φόρτισης σε άμεσο ηλιακό φως.

Αποφύγετε τις σκιές από δέντρα, κτίρια και άλλα αντικείμενα που πέφτουν στο ηλιακό πάνελ, καθώς μπορεί να θέσει σε κίνδυνο την απόδοση.

Το προϊόν διαθέτει ενσωματωμένο έξυπνο εσωτερικό κύκλωμα με προστασία υπερφόρτισης, υπερφόρτισης και υπέρτασης.

ΛΕΙΤΟΥΡΓΙΚΑ ΧΑΡΑΚΤΗΡΙΣΤΙΚΑ
Αυτό το προϊόν πρέπει να χρησιμοποιείται μόνο σε εξωτερικούς χώρους.

ΟΔΗΓΙΕΣ ΣΥΝΤΗΡΗΣΗΣ ΚΑΙ ΑΣΦΑΛΕΙΑΣ
Για να διατηρήσετε την αρχική απόδοση, καθαρίζετε το ηλιακό πάνελ κάθε 3-4 μήνες. Καθαρίστε μόνο με μαλακά πανιά. Μην χρησιμοποιείτε χημικά απορρυπαντικά. Μην αφήνετε το προϊόν για μεγάλο χρονικό διάστημα αποθήκευσης με αποφορτισμένη μπαταρία. Απαγορεύεται η χρήση του προϊόντος με κατεστραμμένο διαχύτη φωτός ή μη σφραγισμένο διαμέρισμα μπαταρίας. Μην αποσυναρμολογείτε τα άλλα σφραγισμένα μέρη της λάμπας γιατί αυτό μπορεί να θέσει σε κίνδυνο την απόδοση και να ακυρώσει την εγγύηση. Το προϊόν δεν πρέπει να χρησιμοποιείται σε δυσμενείς συνθήκες, π.χ. κραδασμούς, εκρηκτική ατμόσφαιρα αέρα, αναθυμιάσεις ή χημικές αναθυμιάσεις, κ.λπ. Αποφύγετε την εγκατάσταση του προϊόντος κοντά σε κλιματιστικά, αντικείμενα θέρμανσης ή σύστημα ηλεκτρικού δικτύου υψηλής τάσης. Η πηγή φωτός LED στο εσωτερικό δεν μπορεί να αντικατασταθεί. Εάν η πηγή φωτός είναι σπασμένη, ολόκληρο το προϊόν πρέπει να αντικατασταθεί. Το χρησιμοποιημένο ή κατεστραμμένο προϊόν θα πρέπει να απορριφθεί σύμφωνα με τους ισχύοντες κανονισμούς.

ΑΠΟΘΗΚΕΥΣΗ ΚΑΙ ΜΕΤΑΦΟΡΑ
Πριν από την παράδοση στο άμεσο σημείο πώλησης, το προϊόν πρέπει να φυλάσσεται στη συσκευασία του κατασκευαστή σε θερμοκρασία από -20°C έως +40°C, σε ξηρό χώρο και χωρίς έκθεση στο άμεσο ηλιακό φως.
Η μεταφορά μπορεί να πραγματοποιηθεί με χερσαία, θαλάσσια, αεροπορική μεταφορά στη συσκευασία μεταφοράς του κατασκευαστή.

ΕΓΓΥΗΣΗ
Η περίοδος εγγύησης για το προϊόν αναγράφεται στην ατομική συσκευασία και ξεκινά από την ημερομηνία πώλησης. Κατά τη διάρκεια της περιόδου εγγύησης, ένα ελαττωματικό προϊόν μπορεί να αντικατασταθεί ή να επιστραφεί με την απόδειξη αγοράς και όλα τα εξαρτήματα και τα αξεσουάρ να διατηρηθούν. Τα ακόλουθα δεν ισχύουν για το πεδίο εφαρμογής της περιορισμένης εγγύησης:
- Κακή χρήση του προϊόντος και πρόκληση ζημιάς στα εξαρτήματα του προϊόντος.
- Μη εξουσιοδοτημένη αποσυναρμολόγηση ή παρουσία βαθιάς μηχανικής βλάβης στο προϊόν.
- Βλάβη λόγω ανωτέρας βίας.
Ο κατασκευαστής δεν φέρει ευθύνη για οποιαδήποτε ζημιά προκύψει από τη μη τήρηση των παραπάνω οδηγιών. Ο κατασκευαστής διατηρεί το δικαίωμα να επιφέρει τροποποιήσεις σε αυτό το εγχειρίδιο χρήσης. Ο κατασκευαστής διατηρεί το δικαίωμα να παρέχει τεχνικές αλλαγές χωρίς προηγούμενη ειδοποίηση.

HU
LED NAPELEMES FALI LÁMPA MOZGÁSÉRZÉKELŐVEL

TECHNIKAI PARAMÉTEREK
1. Lámpa
   1.1. Fényáram
   1.2. Színhőmérséklet
   1.3. LED típus
   1.4. Színvisszaadási index
   1.5. Sugárzási szög
   1.6. Szín
   1.7. Anyag
   1.8. Élettartam
2. Akkumulátor
   2.1. Erő
   2.2. típus
   2.3. Névleges feszültség
   2.4. Névleges kapacitás
3. Napelem
   3.1. Délután
   3.2. Vmp
   3.3. Manó
   3.4. Voc
   3.5. Isc
4. Mozgásérzékelő
   4.1. Technológia
   4.2. Max indukciós távolság
   4.3. Indukciós szög
5. Teljes töltés

- A teljes méretek (mm), a termék tömege (g/kg), az üzemi hőmérsékleti tartomány, a gyártás dátuma és a tételszám az egyedi csomagoláson szerepelnek;

IKONOK ÉRTELMEZÉSE
6. A termék beépített mozgásérzékelővel rendelkezik;
7. Behatolás elleni védelem. Fröccsenő víz elleni védelem biztosított;
8. Be/ki ciklusok;
9. Mechanikai hatások elleni védelmi szint;
10. Az akkumulátor töltési ciklusainak névleges száma;
11. Színvisszaadási index;
12. Korrelált fényszínhőmérséklet;
13. Nincs higanytartalom;
14. A termék felszerelhető és használható normál körülmények között gyúlékony felületekre;
15. Csak kültéri használatra;
16. A sérült fényszórót azonnal ki kell cserélni;
17. Minimális távolság a megvilágított tárgytól;
18. A termék nem cserélhető fényforrást tartalmaz;
19. A termék megfelel az EU irányelvek követelményeinek;
20. A termék megfelel Ukrajna műszaki előírásainak;

KÖRNYEZETVÉDELEM
21. Az elektromos és elektronikus berendezések hulladékáról szóló törvény előírásai szerint tilos az áthúzott szemetes jelzéssel ellátott hulladék berendezést más hulladékkal együtt elhelyezni. A felhasználó, aki meg kíván szabadulni az elektronikai és elektromos berendezéstől, köteles azt visszajuttatni a hulladék berendezés gyűjtőhelyére. A berendezésben nincsenek olyan veszélyes alkatrészek, amelyek különösen negatívan hatnak a környezetre és az emberi egészségre.

A TERMÉK CÉLJA ÉS ALKALMAZÁSA
A terméket gyalogos övezetek, privát udvarok és más nyilvános külső terek autonóm megvilágítására tervezték. A lámpa újratölthető akkumulátorral működik, és nem csatlakoztatható a hálózathoz. A napelem a napfényt elektromos árammá alakítja és tölti az akkumulátort.

BELEÉRTVE
• Lámpa újratölthető akkumulátorral Videx 18650 LiFePo4 3,2 V 2000 mAh;
• Rögzítőcsavarok;
• Felhasználói Útmutató;
• Egyedi csomagolás.

TELEPÍTÉSI ÚTMUTATÓ
Telepítés és használat előtt olvassa el a használati útmutatót. A terméket falakra, kerítésekre vagy épületek homlokzatára szerelték fel. Az ajánlott beépítési magasság 2-3 méter. A terméket elegendő napfényes helyre kell felszerelni. Ne telepítse az északi oldalra. A telepítés befejezéséhez hajtsa végre a következő műveleteket:
a) Jelölje meg a fúró helyét és fúrja ki a furatokat a beépítési helyzetnek megfelelően (1. ábra);
b) Csavarja be a csavarokat. A csavarfej és a fal között tartson 5-6 mm-es rést (2. ábra);
c) Nyomja meg a lámpán lévő kapcsolót a bekapcsoláshoz és a működési mód kiválasztásához (lásd a kezelési útmutatót) (3. ábra);
d) Szerelje fel a lámpát az ábrán látható irányban (4. ábra).

HASZNÁLATI UTASÍTÁSOK
A világítás érzékelő módban automatikusan bekapcsol, az alkonyat beálltával, vagyis amikor a környezeti fényszint 15 lux alatt van. Nyomja meg a kapcsolót a munkamód kiválasztásához és a ciklusok váltásához. Az üzemmód kiválasztása után nem kell újra váltani. A lámpa megjegyzi a kiválasztott üzemmódot, és minden este alkalmazza. Négy működési mód közül választhat:
1) 1. munkamód (alapértelmezett): A lámpa sötétedéskor 10%-os fényerővel automatikusan bekapcsol. Emberek mozgásának érzékelésekor 100%-os fényerővel aktiválódik 30 másodpercre, ha ez alatt a 30 másodperc alatt új mozgást észlel, a 100%-os fényerősség működési ideje további 30 másodpercig tart; ha ez alatt a 30 másodperc alatt nem észlel új mozgást, állítsa vissza a 10%-os készenléti fényerőt.
2) 2. munkamód: Sötétedéskor nincs készenléti fényerő. Emberek mozgásának érzékelésekor 100%-os fényerővel aktiválódik 30 másodpercre, ha ez alatt a 30 másodperc alatt új mozgást észlel, a 100%-os fényerősség működési ideje további 30 másodpercig tart; ha ez alatt a 30 másodperc alatt nem észlel új mozgást, kapcsolja vissza az állapotot.
3) 3. üzemmód: A PIR érzékelő funkció zárva van, mindig 10%-os fényerő működik, az elem lemerüléséig vagy hajnalig.
4) 4. munkamód: A készülék ki van kapcsolva.

AKKUMULÁTORCSERE
A termék cserélhető akkumulátorral van felszerelve. Ha észreveszi, hogy az akkumulátor idővel lemerült, kicserélhető. Az akkumulátor cseréjéhez kövesse az alábbi ábrát. Az akkumulátor csak egy másik, azonos típusú akkumulátorra cserélhető. A robbanás elkerülése érdekében a használt akkumulátort ne dobja a háztartási szemétbe.

MEGJEGYZÉSEK
Az első használat előtt vagy az elemcsere után győződjön meg arról, hogy a lámpa teljes töltési cikluson ment keresztül közvetlen napfényben.

Kerülje a fák, épületek és egyéb tárgyak árnyékát a napelem panelre, mert ez ronthatja a teljesítményt.

A termék beépített intelligens belső áramkörrel rendelkezik túltöltés-, túlkisülés- és túlfeszültség-védelemmel.

FUNKCIONÁLIS JELLEMZŐK
Ezt a terméket csak kültéren szabad használni.

KARBANTARTÁSI ÉS BIZTONSÁGI UTASÍTÁSOK
Az eredeti teljesítmény megőrzése érdekében 3-4 havonta tisztítsa meg a napelem panelt. Csak puha ruhával tisztítsa. Ne használjon vegyi tisztítószereket. Ne hagyja a terméket hosszú ideig tárolni lemerült akkumulátorral. Tilos a termék használata sérült fényszóróval vagy záratlan elemtartóval. Ne szerelje szét a lámpa többi lezárt részét, mert ez ronthatja a teljesítményt és érvénytelenítheti a garanciát. A terméket nem szabad kedvezőtlen körülmények között használni, pl. rezgések, robbanásveszélyes levegő atmoszféra, gőzök vagy vegyi füstök stb. Kerülje a termék telepítését klímaberendezések, fűtőtárgyak vagy nagyfeszültségű elektromos hálózat közelében. A belső LED fényforrás nem cserélhető. Ha a fényforrás meghibásodik, az egész terméket ki kell cserélni. A használt vagy sérült terméket a vonatkozó előírásoknak megfelelően kell ártalmatlanítani.

TÁROLÁS ÉS SZÁLLÍTÁS
A terméket a közvetlen értékesítési helyre szállítás előtt a gyártó csomagolásában -20°C és +40°C közötti hőmérsékleten, száraz helyen, közvetlen napfénytől mentes helyen kell tárolni.
A szállítás történhet szárazföldi, tengeri, légi szállítással a gyártó szállítócsomagolásában.

GARANCIA
A termékre vonatkozó jótállási idő az egyedi csomagoláson van feltüntetve, és az eladás napjától kezdődik. A jótállási idő alatt a hibás termék a vásárlást igazoló okirattal kicserélhető vagy visszaküldhető, valamint minden alkatrész és tartozék megőrizhető. A következők nem vonatkoznak a korlátozott jótállásra:
- A terméket nem megfelelően használja, és károsíthatja a termék alkatrészeit;
- Jogosulatlan szétszerelés vagy a termék mély mechanikai sérülése;
- Vis maior miatti kár.
A gyártó nem vállal felelősséget a fenti utasítások be nem tartásából eredő károkért. A gyártó fenntartja a jogot a jelen használati útmutató módosítására. A gyártó fenntartja a jogot, hogy előzetes értesítés nélkül műszaki változtatásokat hajtson végre.

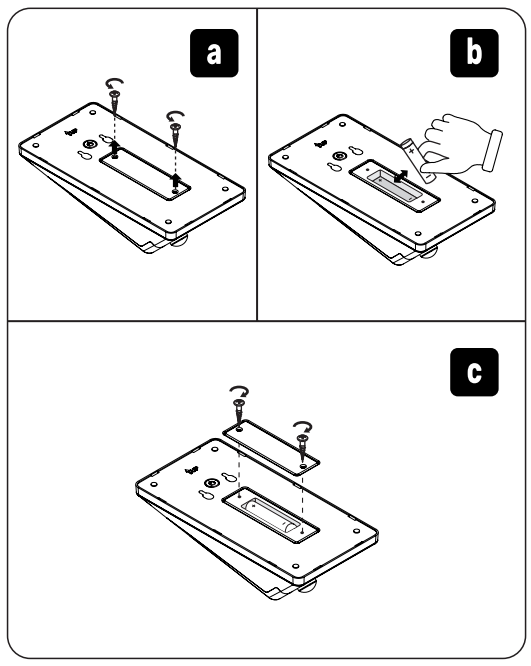

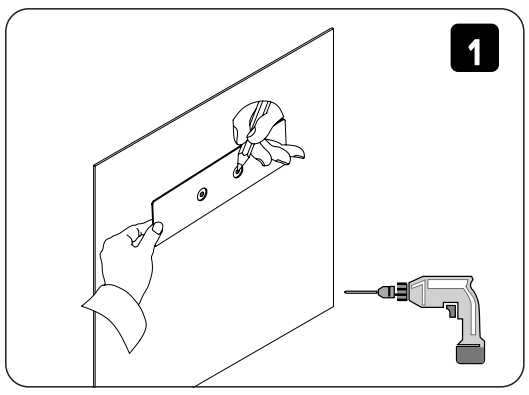

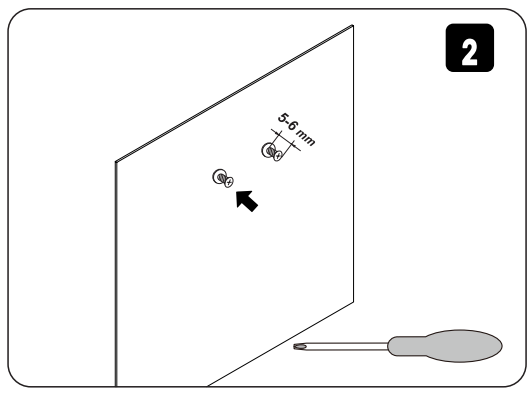

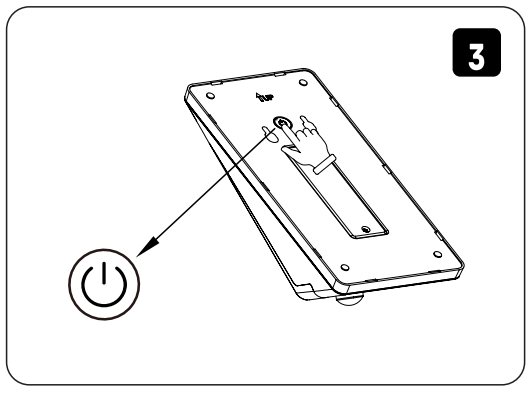

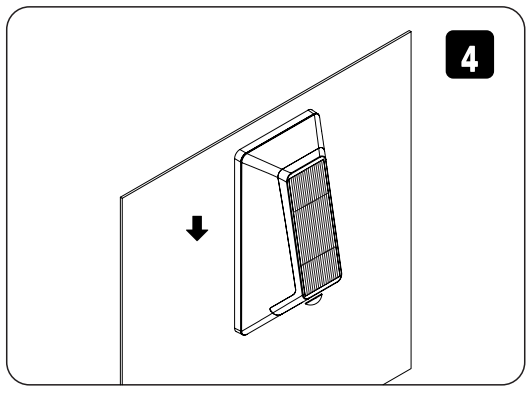

Виробник: ПП «Аллєгро-опт», вул. Героїв Маріуполя, 106-Ж, м. Кропивницький, Україна, 25004. Тел./Факс: +38(0522)245377. Вироблено на виробничих потужностях: ФОШАНЬ КАЙЧЕНГ ЛАЙТІНГ Ко., Лтд Адреса: Китай, провінція Гуандун, місто Фошань, район Наньхай, місто Шішань, вул. Синьє Західна, 16.
Щодо прийняття претензій звертатися до Виробника.
Дата виготовлення і номер партії зазначені на виробі та на упаковці.
www.videx.ua
Importer: Allegro Opt Sp. z o.o., Handlowa 23, 05-120 Legionowo, Polska.
Made in P.R.C. Store unused for no more than 2 years.
www.videx.com.pl
Allegro-opt PE, 106-G Heroiv Mariupolia street, Kropyvnytskyi, 25004, Ukraine.