VIDEX®

INDEX VL-FSO4-205-S

USER'S MANUAL

Посібник користувача | Návod na obsluhu | Упътване | Lietotāja rokasgrāmata
Instrukcja obsługi | Felhasználói Útmutató | Ευχειρίδιο χρήστη | Kasutusjuhend
Uživatelský manuál | Manualul utilizatorului | Vartotojo instrukcija

P

(EN) TECHNICAL PARAMETERS **(UA)** ТЕХНІЧНІ ПАРАМЕТРИ **(PL)** PARAMETRY TECHNICZNE **(CZ)** TECHNICKÉ PARAMETRY **(SK)** TECHNICKÉ PARAMETRE **(HU)** TECHNIKAI PARAMÉTEREK **(RO)** PARAMETRI TEHNICI **(BG)** ТЕХНИЧЕСКИ ПАРАМЕТРИ **(GR)** ΤΕΧΝΙΚΈΣ ΠΑΡΆΜΕΤΡΟΙ **(LT)** TECHNINIAI PARAMETRAI **(LV)** TEHNISKIE PARAMETRI **(EE)** TEHNILISED PARAMEETRID

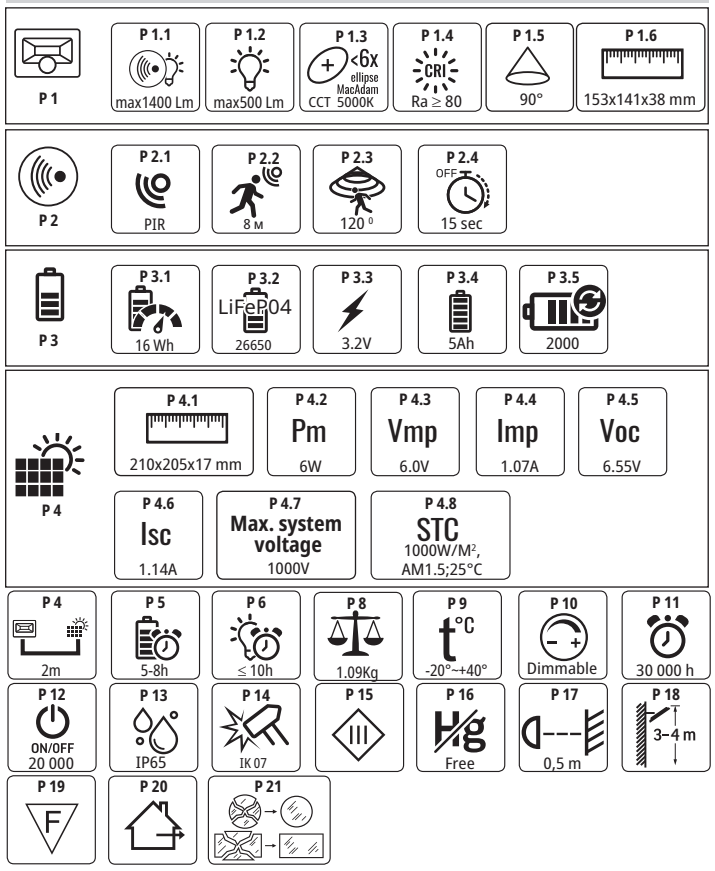

B

(EN) THE BOX CONTENTS **(UA)** ВМІСТ КОРОБКИ **(PL)** ZAWARTOŚĆ PUDEŁKA **(CZ)** OBSAH KRABICE **(SK)** OBSAH KRABICE **(HU)** A DOBOZ TARTALMA **(RO)** CONȚINUTUL CUTIEI **(BG)** СЪДЪРЖАНИЕТО НА КУТИЯТА **(GR)** ΤΑ ΠΕΡΙΕΧΟΜΕΝΑ ΤΟΥ ΚΟΥΤΙΟΥ **(LT)** DEZUTES TURINYS **(LV)** KASTES SATURS **(EE)** KARBI SISU

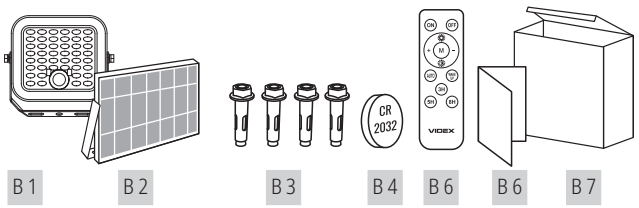

B 1 B 2 B 3 B 4 B 6 B 6 B 7

M

(EN) INSTALLATION **(UA)** МОНТАЖ **(PL)** INSTALACJA **(CZ)** INSTALACE **(SK)** INŠTALÁCIA **(HU)** TELEPÍTÉS **(RO)** INSTALARE **(BG)** ИНСТАЛАЦИЯ **(GR)** ΕΓΚΑΤΆΣΤΑΣΗ **(LT)** MONTAVIMAS **(LV)** UZSTĀDĪŠANA **(EE)** PAIGALDAMINE

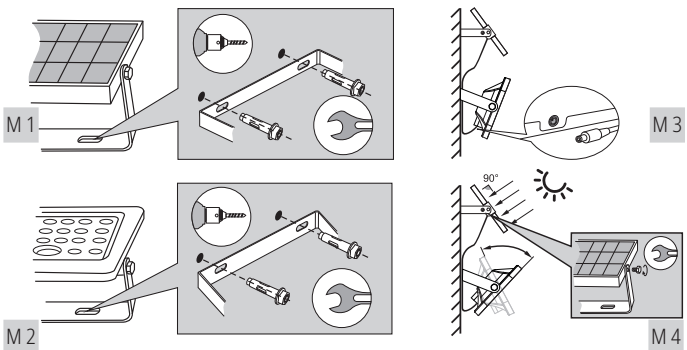

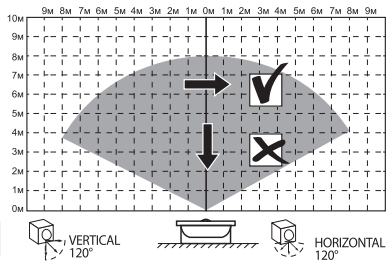

M 5

U

(EN) OPERATING INSTRUCTIONS **(UA)** ІНСТРУКЦІЯ З ЕКСПЛУАТАЦІЇ **(PL)** INSTRUKCJA OBSŁUGI **(CZ)** OPERATIVNÍ INSTRUKCE **(SK)** NÁVOD NA OBSLUHU **(HU)** HASZNÁLATI UTASÍTÁSOK **(RO)** INSTRUCȚIUNI DE UTILIZARE **(BG)** ИНСТРУКЦИИ ЗА РАБОТА **(GR)** ΟΔΗΓΙΕΣ ΛΕΙΤΟΥΡΓΙΑΣ **(LT)** VALDYMO INSTRUKCIJOS **(LV)** LIETOŠANAS INSTRUKCIJAS **(EE)** KASUTUSJUHISED

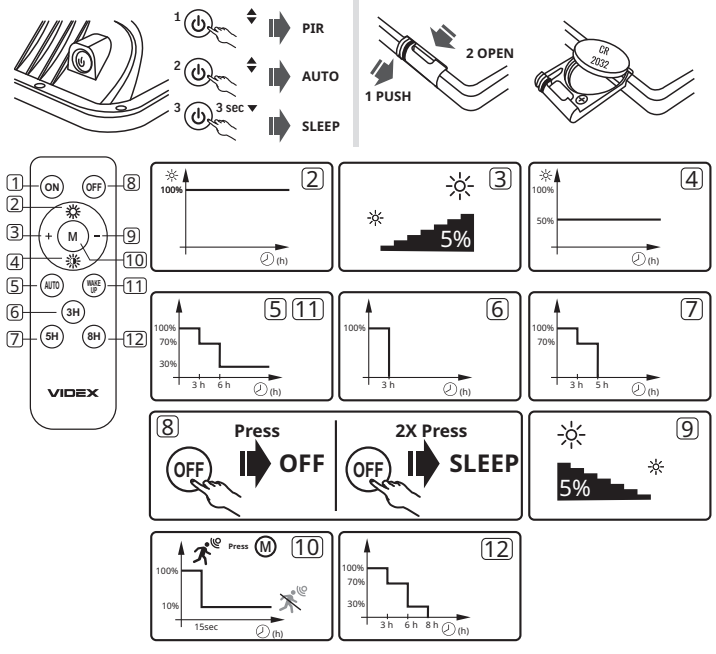

EN – ENGLISH
LED solar floodlight with motion sensor.

TECHNICAL PARAMETERS
P1. Floodlight parameters
P1.1. Rated luminous flux in sensor mode
P1.2. Rated luminous flux in AUTO mode
P1.3. Correlated color temperature
P1.4. Color rendering index
P1.5. Radiation angle
P1.6. Overall dimensions
P2. Sensor parameters
P2.1. Sensor type
P2.2. Induction distance
P2.3. Horizontal and vertical induction angle
P2.4. Post-induction runtime
P3. Battery parameters
P3.1. Rated energy density
P3.2. Battery type
P3.3. Rated voltage
P3.4. Rated capacity
P3.5. Rated resource of charge cycles
P4. Solar panel parameters
P4.1 Overall dimensions
P4.2. Maximum power
P4.3. Maximum voltage
P4.4. Maximum current
P4.5. No-load voltage
P4.6. Short-circuit current
P4.7. Maximum system voltage
P4.8. Standard test conditions
P5. Cable length
P6. Full charge cycle time under direct sunlight
P7. The maximum runtime in AUTO mode, on a full charge
P8. Product weight
P9. Operating temperature range
P10. Dimmable by the remote controller
P11. Number of power-on cycles before failure
P12. Rated lifetime the LEDs
P13. Class of protection against dust and moisture. The product is protected from dust and water jets
P14. Class of protection against mechanical impacts
P15. Class III. A product in which protection against electric shock is provided by feeding it with very low safe voltage (SELV) with no risk of creating higher than safe voltage.
P16. The product does not contain mercury
P17. Minimum distance from the illuminated objects
P18. Recommended installation height
P19. The product can be installed and used on normally flammable surfaces
P20. The product must be used outdoors
P21. A damaged light diffuser, screen or protective cover must be replaced immediately
The light source contained in this luminaire may only be replaced by the manufacturer or its service agent without irreparable damage to the luminaire.Production date and batch number are indicated on individual packaging

PRODUCT'S PURPOSE AND APPLICATION
The product is intended for autonomous illumination of open spaces, park and private home areas.

INSTALLATION
The producer reserves the right to make changes to this user's manual or technical changes to the product without prior notice. Read this user's manual before installation. The product is intended for installation on vertical walls. Please complete installation according to the diagram given. It is important to install the solar panel perpendicular to the sun rays in order to expose maximum performance. Ensure the solar panel is not covered, shaded, or overshadowed when installing the lamp outdoors to guarantee optimal battery charging. Before the first use, it is necessary to check the correctness of the mechanical fastening and connection.

OPERATING INSTRUCTIONS
Before using the solar floodlight for the first time, place in direct sunlight for a whole day to fully charge the battery. While charging, the red light will blink. Once fully charged, the red light will stay on continuously.
To activate the floodlight, press the button on its body once and the floodlight will automatically switch to motion sensor mode.
To turn the floodlight off and put it into sleep mode, press and hold the button for 3 seconds.
Note: The floodlight is set to sleep mode by default at the factory to prevent accidental activation during transportation.

FUNCTIONAL CHARACTERISTICS
The floodlight will automatically switch on at night and off when charging during the day. The solar panel converts sunlight into electricity, which charges the battery.

MAINTENANCE AND SAFETY INSTRUCTIONS
If the product needs to be stored for a long time, please switch to sleep mode. Do not store the product with discharged battery. To ensure optimal charging during the day, keep the solar panel and the floodlight chassis clean. Clean only with soft and dry cloths. Do not use chemical detergents. WARNING! Do not look directly at the LED beam. The product cannot be used in adverse conditions, e.g. vibration, explosive atmosphere, fumes or chemical fumes, etc. Do not attempt to repair or disassemble the product yourself, as this may void the warranty. Failure to follow these instructions may result into e.g. fire, burns, electrical shock, physical injury and other material and non-material damage. The producer shall not be responsible for any damage resulting from the failure to follow above instructions. The battery can only be replaced by the manufacturer or its service agent. Device is equipped with non-replaceable light source of LED type. When the light source reaches the end of its service life, the entire product should be replaced.

STORAGE AND TRANSPORTATION
Before delivery to the direct point of sale, the product must be stored in the manufacturer's packaging at a temperature from -20°C to +40°C, in a dry room and without exposure to direct sunlight. Transportation can be carried out by land, sea, air transport in the manufacturer's transport packaging.

WARRANTY
The warranty period for the product is indicated on the individual packaging and begins from the date of sale. During the warranty period, a faulty product can be exchanged or returned with prove of purchase and all components and accessories preserved. The following does not apply with the scope of limited warranty: Misuse the product and cause the products components damage; Unauthorized disassemble or the presence of deep mechanical damage to the product; Damage due to force majeure.

UA – УКРАЇНСЬКА
Світлодіодний автономний прожектор з датчиком руху.

ТЕХНІЧНІ ПАРАМЕТРИ
P1. Параметри прожектора
P1.1. Номінальний світловий потік в режимі датчика (Лм)
P1.2. Номінальний світловий потік в режимі AUTO (Лм)
P1.3. Корельована колірна температура
P1.4. Індекс передачі кольору
P1.5. Кут випромінення
P1.6. Габаритні розміри (мм)
P2. Параметри датчика
P2.1. Тип датчика
P2.2. Індукційна відстань (м)
P2.3. Горизонтальний і вертикальний кут індукції
P2.4. Час роботи після індукції (сек)
P3. Параметри акумулятора
P3.1. Номінальна енергоємність (Вг)
P3.2. Тип акумулятора
P3.3. Номінальна напруга (В)
P3.4. Номінальна ємність (мАг)
P3.5. Номінальний ресурс циклів заряду
P4. Параметри сонячної панелі
П4.1 Габаритні розміри (мм)
P4.2. Максимальна потужність (Вт)
P4.3. Максимальна напруга (В)
P4.4. Максимальний струм (А)
P4.5. Напруга холостого ходу (В)
P4.6. Струм короткого замикання (А)
P4.7. Максимальна напруга системи (В)
P4.8. Стандартні умови тестування
P5. Довжина кабелю (м)
P6. Час повного циклу зарядки під прямими сонячними променями (годин)
P7. Максимальний час роботи в режимі AUTO, на повній зарядці (годин)
P8. Вага виробу (кг)
P9. Діапазон робочих температур
P10. Яскравість регулюється за допомогою пульта дистанційного керування
P11. Кількість циклів увімкнення до відмови
P12. Номінальний термін служби світлодіодів (годин)
P13. Клас захисту від пилу і вологи. Виріб захищений від пилу і струменів води
P14. Клас захисту від механічних впливів
P15. III клас. Продукт, у якому забезпечується захист від ураження електричним струмом шляхом подачі на нього дуже низької безпечної напруги (SELV) без ризику створення напруги вище безпечної.
P16. Продукт не містить ртуті
P17. Мінімальна відстань від освітлених предметів (м)
P18. Рекомендована висота установки (м)
P19. Виріб можна встановлювати та використовувати на легкозаймистих поверхнях
P20. Виріб необхідно використовувати на вулиці
P21. Пошкоджений світлорозсіювач, екран або захисну кришку необхідно негайно замінити
Джерело світла що міститься в цьому світильнику, може замінюватися без непоправного пошкодження такого світильника лише виробником чи його сервісною службою.
Дата виготовлення та номер партії вказані на індивідуальній упаковці
Матеріали виробу: алюміній, полікарбонат
Термін придатності до початку використання 5 років.
Максимальна площа проекції 100м2
Виріб відповідає вимогам ДСТУ EN IEC 55015:2021, ДСТУ EN 61000-3-2:2016, ДСТУ EN 61000-3-3:2017, ДСТУ EN 61547:2016, ДСТУ EN 60598-1:2017, ДСТУ EN 60598-2-3:2014, ДСТУ EN 62612:2017, ДСТУ EN 50581:2014, ДСТУ EN 60598-2-5:2018, ДСТУ EN 62031:2016.

ПРИЗНАЧЕННЯ ТА ЗАСТОСУВАННЯ ПРОДУКТУ
Виріб призначений для автономного освітлення відкритих просторів, паркових і прибудинкових територій.

МОНТАЖ
Виробник залишає за собою право вносити зміни в цей посібник користувача або технічні зміни в продукт без попереднього повідомлення. Перед встановленням прочитайте цей посібник користувача. Виріб призначений для установки на вертикальні стіни. Будь ласка, завершіть установку відповідно до наведеної схеми. Важливо встановити сонячну панель максимально перпендикулярно сонячним променям, щоб отримати максимальну продуктивність. Переконайтеся, що сонячна панель не накрита або не затінена, щоб гарантувати оптимальний заряд акумулятора. Перед першим використанням необхідно перевірити правильність механічного кріплення та з'єднання.

ІНСТРУКЦІЯ З ЕКСПЛУАТАЦІЇ
Перш ніж використовувати сонячний прожектор вперше, помістіть його під пряме сонячне світло на цілий день, щоб повністю зарядити акумулятор. Під час заряджання блимає червоний індикатор. Після повного заряджання червоний індикатор горітиме постійно.
Щоб активувати прожектор, натисніть один раз кнопку на його корпусі, і прожектор автоматично перейде в режим датчика руху.
Щоб вимкнути прожектор і перевести його в сплячий режим, натисніть і утримуйте кнопку протягом 3 секунд.
Примітка. За замовчуванням прожектор налаштовано в сплячий режим на заводі, щоб запобігти випадковому ввімкненню під час транспортування.

ФУНКЦІОНАЛЬНІ ХАРАКТЕРИСТИКИ
Прожектор автоматично вмикатиметься вночі та вимикатиметься під час зарядки вдень. Сонячна панель перетворює сонячне світло в електрику, яка заряджає акумулятор.

ІНСТРУКЦІЇ З ТЕХНІКИ ОБСЛУГОВУВАННЯ ТА БЕЗПЕКИ
Якщо виріб потрібно зберігати протягом тривалого часу, будь ласка, переведіть його в сплячий режим. Не зберігайте виріб із розрядженою батареєю. Щоб забезпечити оптимальне заряджання протягом дня, тримайте сонячну панель і корпус прожектора в чистоті. Чистіть тільки м'якими і сухими тканинами. Не використовуйте хімічні миючі засоби. УВАГА! Не дивіться прямо на світлодіодний промінь. Продукт не можна використовувати в несприятливих умовах, напр. вібрації, вибухонебезпечної атмосфери, випарів або хімічних випарів тощо. Не намагайтеся ремонтувати або розбирати виріб самостійно, оскільки це може призвести до втрати гарантії. Недотримання цих інструкцій може призвести, наприклад, до пожежа, опіки, ураження електричним струмом, тілесні ушкодження та інші матеріальні та нематеріальні збитки. Виробник не несе відповідальності за будь-яку шкоду, спричинену недотриманням вищевказаних інструкцій. Акумулятор може бути замінений лише виробником або його сервісним агентом. Прилад оснащений незмінним джерелом світла світлодіодного типу. Коли термін служби джерела світла закінчується, необхідно замінити весь виріб.

ЗБЕРІГАННЯ ТА ТРАНСПОРТУВАННЯ
До доставки в пряму точку продажу товар необхідно зберігати в упаковці виробника при температурі від -20°C до +40°C, у сухому приміщенні та без потрапляння прямих сонячних променів. Транспортування може здійснюватися наземним, морським, повітряним транспортом в транспортній упаковці виробника.

ГАРАНТІЯ
Гарантійний термін на товар вказано на індивідуальній упаковці і починається з моменту продажу. Протягом гарантійного терміну несправний продукт можна обміняти або повернути з підтвердженням покупки та збереженням усіх компонентів і аксесуарів. Наведене нижче не поширюється на обмежену гарантію: неправильне використання продукту та спричинення пошкодження компонентів продукту; Самовільне розбирання або наявність глибоких механічних пошкоджень виробу; Пошкодження внаслідок форс-мажорних обставин.

PL – POLSKI
Naświetlacz solarny LED z czujnikiem ruchu.

PARAMETRY TECHNICZNE
P1. Parametry reflektora
P1.1. Znamionowy strumień świetlny w trybie czujnika
P1.2. Znamionowy strumień świetlny w trybie AUTO
P1.3. Skorelowana temperatura barwowa
P1.4. Wskaźnik oddawania barw
P1.5. Kąt promieniowania
P1.6. Wymiary gabarytowe
P2. Parametry czujnika
P2.1. Typ czujnika
P2.2. Odległość indukcji
P2.3. Poziomy i pionowy kąt indukcji
P2.4. Czas pracy po indukcji
P3. Parametry akumulatora
P3.1. Znamionowa gęstość energii
P3.2. Typ akumulatora
P3.3. Napięcie znamionowe
P3.4. Pojemność znamionowa
P3.5. Znamionowy zasób cykli ładowania
P4. Parametry panelu słonecznego
P4.1 Wymiary gabarytowe
P4.2. Maksymalna moc
P4.3. Maksymalne napięcie
P4.4. Maksymalny prąd
P4.5. Napięcie bez obciążenia
P4.6. Prąd zwarciowy
P4.7. Maksymalne napięcie systemu
P4.8. Standardowe warunki testowe
P5. Długość kabla
P6. Czas pełnego cyklu ładowania w bezpośrednim świetle słonecznym
P7. Maksymalny czas pracy w trybie AUTO, przy pełnym naładowaniu
P8. Waga produktu
P9. Zakres temperatur roboczych
P10. Możliwość ściemniania za pomocą pilota
P11. Liczba cykli włączania przed awarią
P12. Znamionowa żywotność diod LED
P13. Klasa ochrony przed kurzem i wilgocią. Produkt jest chroniony przed kurzem i strumieniami wody
P14. Klasa ochrony przed uderzeniami mechanicznymi
P15. Klasa III. Produkt, w którym ochrona przed porażeniem prądem elektrycznym jest zapewniona przez zasilanie go bardzo niskim bezpiecznym napięciem (SELV) bez ryzyka wytworzenia napięcia wyższego niż bezpieczne.
P16. Produkt nie zawiera rtęci
P17. Minimalna odległość od oświetlanych obiektów
P18. Zalecana wysokość instalacji
P19. Produkt można instalować i używać na powierzchniach normalnie palnych
P20. Produkt musi być używany na zewnątrz
P21. Uszkodzony dyfuzor światła, ekran lub osłonę ochronną należy natychmiast wymienić
Źródło światła zastosowane w tej oprawie oświetleniowej może zostać wymienione wyłącznie przez producenta lub jego przedstawiciela serwisowego, nie powodując przy tym nieodwracalnego uszkodzenia oprawy.Data produkcji i numer partii są podane na poszczególnych opakowaniach

CEL I ZASTOSOWANIE PRODUKTU
Produkt jest przeznaczony do samodzielnego oświetlenia otwartych przestrzeni, parków i prywatnych domów.

MONTAŻ
Producent zastrzega sobie prawo do wprowadzania zmian w niniejszej instrukcji obsługi lub zmian technicznych produktu bez wcześniejszego powiadomienia. Przed instalacją należy przeczytać niniejszą instrukcję obsługi. Produkt jest przeznaczony do instalacji na pionowych ścianach. Instalację należy wykonać zgodnie z podanym schematem. Ważne jest, aby zainstalować panel słoneczny prostopadle do promieni słonecznych, aby uzyskać maksymalną wydajność. Upewnij się, że panel słoneczny nie jest zasłonięty, zacieniony lub przesłonięty podczas instalacji lampy na zewnątrz, aby zagwarantować optymalne ładowanie akumulatora. Przed pierwszym użyciem należy sprawdzić poprawność mechanicznego mocowania i połączenia.

INSTRUKCJA OBSŁUGI
Przed pierwszym użyciem reflektora solarnego należy umieścić go w bezpośrednim świetle słonecznym na cały dzień, aby w pełni naładować akumulator. Podczas ładowania czerwone światło będzie migać. Po pełnym naładowaniu czerwone światło będzie świecić nieprzerwanie.
Aby włączyć reflektor, naciśnij przycisk na jego obudowie raz, a reflektor automatycznie przełączy się w tryb czujnika ruchu.
Aby wyłączyć reflektor i przełączyć go w tryb uśpienia, naciśnij i przytrzymaj przycisk przez 3 sekundy.
Uwaga: reflektor jest domyślnie ustawiony w trybie uśpienia w fabryce, aby zapobiec przypadkowemu włączeniu podczas transportu.

CECHY FUNKCJONALNE
Reflektor automatycznie włącza się w nocy i wyłącza podczas ładowania w ciągu dnia. Panel słoneczny zamienia światło słoneczne na energię elektryczną, która ładuje akumulator.

INSTRUKCJA KONSERWACJI I BEZPIECZEŃSTWA
Jeśli produkt musi być przechowywany przez dłuższy czas, przełącz go w tryb uśpienia. Nie przechowuj produktu z rozładowanym akumulatorem. Aby zapewnić optymalne ładowanie w ciągu dnia, utrzymuj panel słoneczny i obudowę reflektora w czystości. Czyść tylko miękkimi i suchymi ściereczkami. Nie używaj detergentów chemicznych. OSTRZEŻENIE! Nie patrz bezpośrednio na wiązkę LED. Produkt nie może być używany w niesprzyjających warunkach, np. wibracjach, atmosferze wybuchowej, oparach lub oparach chemicznych itp. Nie próbuj samodzielnie naprawiać ani demontować produktu, ponieważ może to spowodować unieważnienie gwarancji. Nieprzestrzeganie tych instrukcji może spowodować np. pożar, oparzenia, porażenie prądem, obrażenia ciała i inne szkody materialne i niematerialne. Producent nie ponosi odpowiedzialności za szkody wynikające z niegrzestrzegania powyższych instrukcji. Akumulator może zostać wymieniony wyłącznie przez producenta lub jego agenta serwisowego. Urządzenie jest wyposażone w niewymienne źródło światła typu LED. Gdy źródło światła osiągnie koniec swojej żywotności, należy wymienić cały produkt.

PRZECHOWYWANIE I TRANSPORT
Przed dostawą do bezpośredniego punktu sprzedaży produkt musi być przechowywany w opakowaniu producenta w temperaturze od -20°C do +40°C, w suchym pomieszczeniu i bez narażenia na bezpośrednie działanie promieni słonecznych. Transport może odbywać się drogą lądową, morską, lotniczą w opakowaniu transportowym producenta.

GWARANCJA
Okres gwarancji na produkt jest podany na opakowaniu jednostkowym i rozpoczyna się od daty sprzedaży. W okresie gwarancyjnym wadliwy produkt może zostać wymieniony lub zwrócony z dowodem zakupu i zachowaniem wszystkich komponentów i akcesoriów. Poniższe przypadki nie mają zastosowania do zakresu ograniczonej gwarancji: Niewłaściwe użycie produktu powodujące uszkodzenie komponentów produktu; Nieautoryzowany demontaż lub obecność głębokich uszkodzeń mechanicznych produktu; Uszkodzenie spowodowane siłą wyższą.

CZ – ČEŠTINA
LED solární světlomet s pohybovým senzorem.

TECHNICKÉ PARAMETRY
P1. Parametry Floodlight
P1.1. Jmenovitý světelný tok v režimu senzoru
P1.2. Jmenovitý světelný tok v režimu AUTO
P1.3. Korelovaná barevná teplota
P1.4. Index podání barev
P1.5. Vyzařovací úhel
P1.6. Celkové rozměry
P2. Parametry snímače
P2.1. Typ snímače
P2.2. Indukční vzdálenost
P2.3. Horizontální a vertikální indukční úhel
P2.4. Doba běhu po indukci
P3. Parametry baterie
P3.1. Jmenovitá hustota energie
P3.2. Typ baterie
P3.3. Jmenovité napětí
P3.4. Jmenovitá kapacita
P3.5. Jmenovitý zdroj nabíjecích cyklů
P4. Parametry solárního panelu
P4.1 Celkové rozměry
P4.2. Maximální výkon
P4.3. Maximální napětí
P4.4. Maximální proud
P4.5. Napětí naprázdno
P4.6. Zkratový proud
P4.7. Maximální napětí systému
P4.8. Standardní testovací podmínky
P5. Délka kabelu
P6. Doba cyklu plného nabití na přímém slunci
P7. Maximální doba chodu v režimu AUTO při plném nabití
P8. Hmotnost produktu
P9. Rozsah provozních teplot
P10. Stmívatelné pomocí dálkového ovladače
P11. Počet cyklů zapnutí před poruchou
P12. Jmenovitá životnost LED diod
P13. Třída ochrany proti prachu a vlhkosti. Výrobek je chráněn před prachem a tryskající vodou
P14. Třída ochrany proti mechanickým nárazům
P15. Třída III. Výrobek, ve kterém je ochrana před úrazem elektrickým proudem zajištěna napájením velmi nízkým bezpečným napětím (SELV) bez rizika vytvoření vyššího než bezpečného napětí.
P16. Výrobek neobsahuje rtuť
P17. Minimální vzdálenost od osvětlených předmětů
P18. Doporučená výška instalace
P19. Výrobek lze instalovat a používat na běžně hořlavé povrchy
P20. Výrobek musí být používán venku
P21. Poškozený difuzor světla, stínítko nebo ochranný kryt musí být okamžitě vyměněny
Světelný zdroj obsažený v tomto svítidle může být vyměněn pouze výrobcem nebo jeho servisním zástupcem, aniž by došlo k neopravitelnému poškození svítidla.
Datum výroby a číslo šarže jsou uvedeny na jednotlivých obalech

ÚČEL A POUŽITÍ PRODUKTU
Produkt je určen pro autonomní osvětlení otevřených prostranství, parků a soukromých domů.

INSTALACE
Výrobce si vyhrazuje právo provádět změny v tomto návodu k použití nebo technické změny produktu bez předchozího upozornění. Před instalací si přečtěte tuto uživatelskou příručku. Výrobek je určen k instalaci na svislé stěny. Dokončete prosím instalaci podle uvedeného schématu. Je důležité instalovat solární panel kolmo na sluneční paprsky, aby byl vystaven maximální výkon. Při venkovní instalaci lampy se ujistěte, že solární panel není zakrytý, zastíněný nebo zastíněný, aby bylo zaručeno optimální nabíjení baterie. Před prvním použitím je nutné zkontrolovat správnost mechanického upevnění a spojení.

NÁVOD K OBSLUZE
Před prvním použitím solárního světlometu jej umístěte na celý den na přímé sluneční světlo, aby se baterie plně nabila. Během nabíjení bude červená kontrolka blikat. Po úplném nabití bude červená kontrolka svítit nepřetržitě.
Chcete-li světlomet aktivovat, stiskněte jednou tlačítko na jeho těle a světlomet se automaticky přepne do režimu snímače pohybu.
Chcete-li světlomet vypnout a přepnout do režimu spánku, stiskněte a podržte tlačítko po dobu 3 sekund.
Poznámka: Světlomet je ve výchozím nastavení z výroby nastaven do režimu spánku, aby se zabránilo náhodné aktivaci během přepravy.

FUNKČNÍ CHARAKTERISTIKY
Světlomet se automaticky zapne v noci a vypne při nabíjení během dne. Solární panel přeměňuje sluneční světlo na elektřinu, která dobíjí baterii.

POKYNY PRO ÚDRŽBU A BEZPEČNOST
Pokud je třeba produkt skladovat delší dobu, přepněte jej do režimu spánku. Neskladujte výrobek s vybitou baterií. Aby bylo zajištěno optimální nabíjení během dne, udržujte solární panel a šasi světlometu čisté. Čistěte pouze měkkým a suchým hadříkem. Nepoužívejte chemické čisticí prostředky. VAROVÁNÍ! Nedívejte se přímo do paprsku LED. Přípravek nelze používat za nepříznivých podmínek, např. vibrace, výbušná atmosféra, výpary nebo chemické výpary atd. Nepokoušejte se výrobek sami opravovat nebo rozebírat, protože by mohlo dojít ke ztrátě záruky. Nedodržení těchto pokynů může mít za následek např. požár, popáleniny, úraz elektrickým proudem, fyzické zranění a další materiální i nehmotné škody. Výrobce nenese odpovědnost za škody vzniklé nedodržením výše uvedených pokynů. Baterii může vyměnit pouze výrobce nebo jeho servisní zástupce. Zařízení je vybaveno nevýměnným světelným zdrojem typu LED. Když světelný zdroj dosáhne konce své životnosti, je třeba vyměnit celý výrobek.

SKLADOVÁNÍ A DOPRAVA
Před dodáním na místo přímého prodeje musí být výrobek skladován v obalu výrobce při teplotě od -20°C do +40°C, v suché místnosti a bez přímého slunečního záření. Přepravu lze provést pozemní, námořní, leteckou přepravou v přepravním obalu výrobce.

ZÁRUKA
Záruční doba na výrobek je uvedena na jednotlivém balení a začíná běžet dnem prodeje. Během záruční doby lze vadný výrobek vyměnit nebo vrátit s dokladem o koupi a se zachováním všech součástí a příslušenství. V rámci omezené záruky neplatí následující: Nesprávné použití produktu a poškození komponent produktu; Neoprávněná demontáž nebo přítomnost hlubokého mechanického poškození produktu; Poškození v důsledku vyšší moci.

SK – SLOVENSKÝ
LED solárny reflektor s pohybovým senzorom.

TECHNICKÉ PARAMETRE
P1. Parametre Floodlight
P1.1. Menovitý svetelný tok v režime snímača
P1.2. Menovitý svetelný tok v režime AUTO
P1.3. Korelovaná farebná teplota
P1.4. Index podania farieb
P1.5. Kot sevanja
P1.6. Celkové rozmery
P2. Parametre snímača
P2.1. Typ snímača
P2.2. Indukčná vzdialenosť
P2.3. Horizontálny a vertikálny indukčný uhol
P2.4. Doba chodu po indukcii
P3. Parametre batérie
P3.1. Menovitá hustota energie
P3.2. Typ batérie
P3.3. Menovité napätie
P3.4. Menovitá kapacita
P3.5. Menovitý zdroj nabíjacích cyklov
P4. Parametre solárnych panelov
P4.1 Celkové rozmery
P4.2. Maximálny výkon
P4.3. Maximálne napätie
P4.4. Maximálny prúd
P4.5. Napätie naprázdno
P4.6. Skratový prúd
P4.7. Maximálne systémové napätie
P4.8. Štandardné skúšobné podmienky
P5. Dĺžka kábla
P6. Doba cyklu úplného nabitia na priamom slnečnom svetle
P7. Maximálna doba chodu v režime AUTO pri plnom nabití
P8. Hmotnosť produktu
P9. Rozsah prevádzkových teplôt
P10. Stmievateľné pomocou diaľkového ovládača
P11. Počet cyklov zapnutia pred poruchou
P12. Menovitá životnosť LED diód
P13. Trieda ochrany proti prachu a vlhkosti. Výrobok je chránený pred prachom a prúdom vody
P14. Trieda ochrany proti mechanickým nárazom
P15. Trieda III. Výrobok, v ktorom je ochrana pred úrazom elektrickým prúdom zabezpečená napájaním veľmi nízkym bezpečným napätím (SELV) bez rizika vytvorenia vyššieho než bezpečného napätia.
P16. Výrobok neobsahuje ortuť
P17. Minimálna vzdialenosť od osvetlených predmetov
P18. Odporúčaná výška inštalácie
P19. Výrobok je možné inštalovať a používať na bežne horľavé povrchy
P20. Výrobok sa musí používať vonku
P21. Poškodený difúzor svetla, clonu alebo ochranný kryt je potrebné ihneď vymeniť
Svetlobni vir v tej svetilki lahko zamenja samo proizvajalec ali njegov serviser brez nepopravljive škode na svetilki.Dátum výroby a číslo šarže sú uvedené na jednotlivých baleniach

ÚČEL A APLIKÁCIA PRODUKTU
Produkt je určený na autonómne osvetlenie otvorených priestranstiev, parkov a súkromných domov.

INŠTALÁCIA
Výrobca si vyhradzuje právo vykonávať zmeny v tomto návode na použitie alebo technické zmeny produktu bez predchádzajúceho upozornenia. Pred inštaláciou si prečítajte tento návod na použitie. Výrobok je určený na montáž na zvislé steny. Dokončite inštaláciu podľa uvedenej schémy. Je dôležité inštalovať solárny panel kolmo na slnečné lúče, aby bol vystavený maximálny výkon. Pri inštalácii lampy vonku sa uistite, že solárny panel nie je zakrytý, zatienený alebo zatienený, aby sa zaručilo optimálne nabíjanie batérie. Pred prvým použitím je potrebné skontrolovať správnosť mechanického upevnenia a spojenia.

NÁVOD NA OBSLUHU
Pred prvým použitím solárneho reflektora ho umiestnite na celý deň na priame slnečné svetlo, aby sa batéria úplne nabila. Počas nabíjania bude červená kontrolka blikať. Po úplnom nabití bude červená kontrolka svietiť nepretržite.
Ak chcete aktivovať svetlomet, raz stlačte tlačidlo na jeho tele a svetlomet sa automaticky prepne do režimu snímača pohybu.
Ak chcete svetlomet vypnúť a prepnúť do režimu spánku, stlačte a podržte tlačidlo na 3 sekundy.
Poznámka: Svetlomet je predvolene nastavený z výroby do režimu spánku, aby sa zabránilo náhodnej aktivácii počas prepravy.

FUNKČNÉ CHARAKTERISTIKY
Svetlomet sa automaticky zapne v noci a vypne pri nabíjaní počas dňa. Solárny panel premieňa slnečné svetlo na elektrinu, ktorá nabíja batériu.

ÚDRŽBA A BEZPEČNOSTNÉ POKYNY
Ak je potrebné produkt skladovať dlhší čas, prepnite ho do režimu spánku. Neskladujte výrobok s vybitou batériou. Aby ste zabezpečili optimálne nabíjanie počas dňa, udržujte solárny panel a šasi svetlometu čisté. Čistite iba mäkkými a suchými handričkami. Nepoužívajte chemické čistiace prostriedky. POZOR! Nepozerajte sa priamo do lúča LED. Prípravok nie je možné použiť v nepriaznivých podmienkach, napr. vibrácie, výbušná atmosféra, výpary alebo chemické výpary atď. Nepokúšajte sa sami opravovať alebo rozoberať produkt, pretože by to mohlo viesť k strate záruky. Nedodržanie týchto pokynov môže mať za následok napr. požiar, popáleniny, zásah elektrickým prúdom, fyzické zranenie a iné materiálne a nemateriálne škody. Výrobca nezodpovedá za žiadne škody spôsobené nedodržaním vyššie uvedených pokynov. Batériu môže vymeniť iba výrobca alebo jeho servisný zástupca. Zariadenie je vybavené nevymeniteľným svetelným zdrojom typu LED. Keď svetelný zdroj dosiahne koniec svojej životnosti, celý výrobok by sa mal vymeniť.

SKLADOVANIE A DOPRAVA
Pred dodaním na miesto priameho predaja je potrebné produkt skladovať v obale výrobcu pri teplote od -20°C do +40°C, v suchej miestnosti a bez priameho slnečného žiarenia. Prepravu je možné realizovať pozemnou, námornou, leteckou dopravou v prepravnom obale výrobcu.

ZÁRUKA
Záručná doba na výrobok je uvedená na samostatnom obale a začína plynúť odo dňa predaja. Počas záručnej doby je možné chybný výrobok vymeniť alebo vrátiť s dokladom o kúpe a zachovaním všetkých komponentov a príslušenstva. Nasledujúce sa nevzťahuje na rozsah obmedzenej záruky: Nesprávne použitie produktu a poškodenie komponentov produktu; Neoprávnená demontáž alebo prítomnosť hlbokého mechanického poškodenia produktu; Poškodenie spôsobené vyššou mocou.

HU – MAGYAR
Led napelemes reflektor mozgásérzékelővel.

MŰSZAKI PARAMÉTEREK
P1. Floodlight paraméterek
P1.1. Névleges fényáram érzékelő módban
P1.2. Névleges fényáram AUTO módban
P1.3. Korrelált színhőmérséklet
P1.4. Színvisszaadási index
P1.5.Sugárzási szög
P1.6. Teljes méretek

P2. Érzékelő paraméterei
P2.1. Érzékelő típusa
P2.2. Indukciós távolság
P2.3. Vízszintes és függőleges indukciós szög
P2.4. Indukció utáni futásidő
P3. Az akkumulátor paraméterei
P3.1. Névleges energiasűrűség
P3.2. Akkumulátor típusa
P3.3. Névleges feszültség
P3.4. Névleges kapacitás
P3.5. A töltési ciklusok névleges erőforrása
P4. Napelem paraméterek
P4.1 Teljes méretek
P4.2. Maximális teljesítmény
P4.3. Maximális feszültség
P4.4. Maximális áramerősség
P4.5. Üresjárati feszültség
P4.6. Rövidzárlati áram
P4.7. Maximális rendszerfeszültség
P4.8. Szabványos vizsgálati feltételek
P5. Kábel hossza
P6. Teljes töltési ciklusidő közvetlen napfényben
P7. Maximális üzemidő AUTO módban, teljes feltöltéssel
P8. A termék súlya
P9. Működési hőmérséklet tartomány
P10. Távirányítóval szabályozható
P11. A hiba előtti bekapcsolási ciklusok száma
P12. A LED-ek névleges élettartama
P13. Por és nedvesség elleni védelem osztálya. A termék védve van a portól és a vízsugártól
P14. A mechanikai hatások elleni védelem osztálya
P15. osztály III. Olyan termék, amelyben az áramütés elleni védelmet nagyon alacsony biztonságos feszültséggel (SELV) biztosítják anélkül, hogy a biztonságosnál magasabb feszültség keletkezne.
P16. A termék nem tartalmaz higanyt
P17. Minimális távolság a megvilágított tárgyaktól
P18. Javasolt beépítési magasság
P19. A termék általában gyúlékony felületekre telepíthető és használható
P20. A terméket szabadban kell használni
P21. A sérült fényszórót, képernyőt vagy védőburkolatot azonnal ki kell cserélni
A lámpatestben található fényforrást csak a gyártó vagy annak szervize cserélheti ki a lámpatest helyrehozhatatlan károsodása nélkül.
A gyártás dátuma és a tételszám az egyedi csomagoláson van feltüntetve

A TERMÉK CÉLJA ÉS ALKALMAZÁSA
A termék nyílt terek, parkok és magánlakások autonóm megvilágítására szolgál.

TELEPÍTÉS
A gyártó fenntartja a jogot, hogy előzetes figyelmeztetés nélkül módosítsa ezt a használati útmutatót vagy műszaki változtatásokat a terméken. Telepítés előtt olvassa el ezt a használati útmutatót. A terméket függőleges falakra szerelték fel. Kérjük, végezze el a telepítést a megadott diagram szerint. Fontos, hogy a napelem panelt a napsugarakra merőlegesen szerelje fel, hogy a lehető legnagyobb teljesítményt érje el. Ügyeljen arra, hogy a napelem panel ne legyen letakarva, árnyékolva vagy beárnyékolva, amikor a lámpát a szabadban helyezi el az optimális akkumulátortöltés garantálása érdekében. Az első használat előtt ellenőrizni kell a mechanikus rögzítés és csatlakozás helyességét.

HASZNÁLATI UTASÍTÁS
A napelemes reflektor első használata előtt tegye ki közvetlen napfénynek egy egész napra, hogy teljesen feltöltse az akkumulátort. Töltés közben a piros lámpa villogni fog. Ha teljesen fel van töltve, a piros lámpa folyamatosan világít.
A reflektor aktiválásához nyomja meg egyszer a testén lévő gombot, és a reflektor automatikusan mozgásérzékelő módba kapcsol.
A reflektor kikapcsolásához és alvó üzemmódba helyezéséhez nyomja meg és tartsa lenyomva a gombot 3 másodpercig.
Megjegyzés: A reflektor gyárilag alvó üzemmódba van állítva, hogy elkerülje a szállítás közbeni véletlen bekapcsolást.

FUNKCIONÁLIS JELLEMZŐK
A reflektor éjszaka automatikusan bekapcsol, nappal pedig töltéskor kikapcsol. A napelem a napfényt elektromos árammá alakítja, ami tölti az akkumulátort.

KARBANTARTÁSI ÉS BIZTONSÁGI UTASÍTÁSOK
Ha a terméket hosszabb ideig kell tárolni, kapcsoljon alvó üzemmódba. Ne tárolja a terméket lemerült akkumulátorral. A napközbeni optimális töltés biztosítása érdekében tartsa tisztán a napelem panelt és a reflektor házát. Csak puha és száraz ruhával tisztítsa. Ne használjon vegyi tisztítószereket. FIGYELMEZTETÉS! Ne nézzen közvetlenül a LED-sugárba. A termék nem használható kedvezőtlen körülmények között, pl. vibráció, robbanásveszélyes légkör, gőzök vagy vegyi gőzök stb. Ne kísérelje meg saját maga megjavítani vagy szétszerelni a terméket, mert ez a garancia elvesztésével járhat. Ezen utasítások be nem tartása pl. tűz, égési sérülések, áramütés, testi sérülések és egyéb anyagi és nem anyagi károk. A gyártó nem vállal felelősséget a fenti utasítások be nem tartásából eredő károkért. Az akkumulátort csak a gyártó vagy annak szervize cserélheti ki. A készülék LED típusú nem cserélhető fényforrással van felszerelve. Amikor a fényforrás eléri élettartama végét, a teljes terméket ki kell cserélni.

TÁROLÁS ÉS SZÁLLÍTÁS
A terméket a közvetlen értékesítési helyre szállítás előtt a gyártó csomagolásában -20°C és +40°C közötti hőmérsékleten, száraz helyen, közvetlen napfénytől mentes helyen kell tárolni. A szállítás történhet szárazföldi, tengeri, légi szállítással a gyártó szállítócsomagolásában.

GARANCIA
A termékre vonatkozó jótállási idő az egyedi csomagoláson van feltüntetve, és az eladás napjától kezdődik. A jótállási idő alatt a hibás termék a vásárlást igazoló okirattal kicserélhető vagy visszaküldhető, valamint minden alkatrész és tartozék megőrizhető. A korlátozott garancia hatálya alá a következők nem vonatkoznak: A termék helytelen használata és a termék alkatrészeinek károsodása; Jogosulatlan szétszerelés vagy a termék mély mechanikai sérülése; Vis maior miatti kár.

RO – ROMÂNĂ
Proiector solar LED cu senzor de miscare.

PARAMETRI TEHNICI
P1. Parametrii Floodlight
P1.1. Flux luminos nominal în modul senzor
P1.2. Flux luminos nominal în modul AUTO
P1.3. Temperatura de culoare corelată
P1.4. Indicele de redare a culorilor
P1.5. Unghiul de radiație
P1.6. Dimensiuni de gabarit
P2. Parametrii senzorului
P2.1. Tip senzor
P2.2. Distanța de inducție
P2.3. Unghi de inducție orizontal și vertical
P2.4. Timp de rulare post-inducție
P3. Parametrii bateriei
P3.1. Densitatea de energie nominală
P3.2. Tip baterie
P3.3. Tensiune nominală
P3.4. Capacitate nominală
P3.5. Resursa nominală a ciclurilor de încărcare
P4. Parametrii panoului solar
P4.1 Dimensiuni de gabarit
P4.2. Putere maxima
P4.3. Tensiune maximă
P4.4. Curent maxim
P4.5. Tensiune fără sarcină
P4.6. Curent de scurtcircuit
P4.7. Tensiunea maximă a sistemului
P4.8. Condiții standard de testare
P5. Lungimea cablului
P6. Timp de încărcare completă sub lumina directă a soarelui
P7. Durata maximă de funcționare în modul AUTO, la o încărcare completă
P8. Greutatea produsului
P9. Interval de temperatură de funcționare
P10. Reglabil cu telecomandă
P11. Numărul de cicluri de pornire înainte de defecțiune
P12. Durata de viață nominală a LED-urilor
P13. Clasa de protectie impotriva prafului si umezelii. Produsul este protejat de praf și jeturi de apă
P14. Clasa de protecție impotriva impactului mecanic
P15. Clasa III. Un produs în care protecția împotriva șocurilor electrice este asigurată prin alimentarea cu o tensiune de siguranță foarte scăzută (SELV) fără riscul de a crea o tensiune mai mare decât cea de siguranță.
P16. Produsul nu conține mercur
P17. Distanța minimă față de obiectele iluminate
P18. Înălțimea de instalare recomandată
P19. Produsul poate fi instalat și utilizat pe suprafețe normal inflamabile
P20. Produsul trebuie utilizat în aer liber
P21. Un difuzor de lumină, un ecran sau un capac de protecție deteriorat trebuie înlocuit imediat
Sursa de lumină conținută în acest corp de iluminat poate fi înlocuită numai de către producător sau de către agentul său de service fără deteriorarea iremediabilă a corpului de iluminat.
Data producției și numărul lotului sunt indicate pe ambalajul individual

SCOPUL ȘI APLICAȚIA PRODUSULUI
Produsul este destinat iluminării autonome a spațiilor deschise, a parcurilor și a zonelor de locuit private.

INSTALARE
Producătorul își rezervă dreptul de a face modificări acestui manual de utilizare sau modificări tehnice ale produsului fără notificare prealabilă. Citiți acest manual de utilizare înainte de instalare. Produsul este destinat instalarii pe pereti verticali. Vă rugăm să finalizați instalarea conform diagramei prezentate. Este important să instalați panoul solar perpendicular pe razele solare pentru a expune performanțe maxime. Asigurați-vă că panoul solar nu este acoperit, umbrit sau umbrit atunci când instalați lampa în aer liber pentru a garanta încărcarea optimă a bateriei. Înainte de prima utilizare, este necesar să se verifice corectitudinea prinderii și conexiunii mecanice.

INSTRUCȚIUNI DE UTILIZARE
Înainte de a utiliza proiectorul solar pentru prima dată, puneți-l în lumina directă a soarelui timp de o zi întreagă pentru a încărca complet bateria. În timpul încărcării, ledul roșu va clipi. Odată încărcată complet, ledul roșu va rămâne aprins continuu.
Pentru a activa proiectorul, apăsați butonul de pe corpul acestuia o dată, iar proiectorul va trece automat în modul senzor de mișcare.
Pentru a opri reflectorul și a-l pune în modul de repaus, apăsați și mențineți apăsat butonul timp de 3 secunde.
Notă: reflectorul este setat implicit în modul de repaus din fabrică pentru a preveni activarea accidentală în timpul transportului.

CARACTERISTICI FUNCȚIONALE
Proiectorul se va aprinde automat noaptea și se va stinge la încărcare în timpul zilei. Panoul solar transformă lumina soarelui în energie electrică, care încarcă bateria.

INSTRUCȚIUNI DE ÎNTREȚINERE ȘI SIGURANȚĂ
Dacă produsul trebuie păstrat pentru o perioadă lungă de timp, vă rugăm să comutați în modul de repaus. Nu depozitați produsul cu bateria descărcată. Pentru a asigura o încărcare optimă în timpul zilei, păstrați curate panoul solar și carcasa reflectoarelor. Curățați numai cu cârpe moi și uscate. Nu utilizați detergenți chimici. AVERTIZARE! Nu vă uitați direct la fasciculul LED. Produsul nu poate fi utilizat în condiții nefavorabile, de ex. vibrații, atmosferă explozivă, fumuri sau vapori chimici etc. Nu încercați să reparați sau să dezasamblați singur produsul, deoarece acest lucru poate anula garanția. Nerespectarea acestor instrucțiuni poate duce la, de ex. incendiu, arsuri, șocuri electrice, vătămări fizice și alte daune materiale și nemateriale. Producătorul nu va fi responsabil pentru nicio daune rezultate din nerespectarea instrucțiunilor de mai sus. Bateria poate fi înlocuită numai de producător sau de agentul său de service. Dispozitivul este echipat cu sursa de lumina neinlocuita de tip LED. Când sursa de lumină ajunge la sfârșitul duratei de viață, întregul produs trebuie înlocuit.

DEPOZITARE SI TRANSPORT
Înainte de livrare la punctul direct de vânzare, produsul trebuie depozitat în ambalajul producătorului la o temperatură de la -20°C până la +40°C, într-o cameră uscată și fără expunere la lumina directă a soarelui. Transportul se poate efectua pe cale terestru, maritim, aerian in ambalajul de transport al producatorului.

GARANȚIE
Perioada de garanție pentru produs este indicată pe ambalajul individual și începe de la data vânzării. În perioada de garanție, un produs defect poate fi schimbat sau returnat cu dovada achiziției și toate componentele și accesoriile păstrate. Următoarele nu se aplică în domeniul garanției limitate: Folosiți greșit produsul și cauzați deteriorarea componentelor produsului; Dezasamblarea neautorizată sau prezența deteriorării mecanice profunde a produsului; Prejudiciu datorat forței majore.

BG – БЪЛГАРСКИ
LED соларен прожектор със сензор за движение.

ТЕХНИЧЕСКИ ПАРАМЕТРИ
P1. Параметри на прожектора
P1.1. Номинален светлинен поток в режим на сензор
P1.2. Номинален светлинен поток в режим AUTO
P1.3. Корелирана цветна температура
P1.4. Индекс на цветопредаване
P1.5. Ъгъл на лъча
P1.6. Габаритни размери
P2. Параметри на сензора
P2.1. Тип сензор
P2.2. Индукционно разстояние
P2.3. Хоризонтален и вертикален индукционен ъгъл
P2.4. Време на работа след индукция
P3. Параметри на батерията
P3.1. Номинална енергийна плътност
P3.2. Тип батерия
P3.3. Номинално напрежение
P3.4. Номинален капацитет
P3.5. Номинален ресурс на цикли на зареждане
P4. Параметри на слънчевия панел
P4.1 Габаритни размери
P4.2. Максимална мощност
P4.3. Максимално напрежение
P4.4. Максимален ток
P4.5. Напрежение на празен ход
P4.6. Ток на късо съединение
P4.7. Максимално системно напрежение
P4.8. Стандартни условия на изпитване
P5. Дължина на кабела
P6. Време за пълен цикъл на зареждане при пряка слънчева светлина
P7. Максималното време на работа в режим AUTO, при пълно зареждане
P8. Тегло на продукта
P9. Работен температурен диапазон
P10. Димиране от дистанционното управление
P11. Брой цикли на включване преди повреда
P12. Номинален живот на светодиодите
P13. Клас на защита от прах и влага. Продуктът е защитен от прах и водни струи
P14. Клас на защита срещу механични въздействия
P15. Клас III. Продукт, в който се осигурява защита срещу токов удар чрез захранване с много ниско безопасно напрежение (SELV) без риск от създаване на по-високо от безопасното напрежение.
P16. Продуктът не съдържа живак
P17. Минимално разстояние от осветените обекти
P18. Препоръчителна височина за монтаж
P19. Продуктът може да се монтира и използва върху нормално запалими повърхности
P20. Продуктът трябва да се използва на открито
P21. Повреден светлинен дифузьор, екран или защитно покритие трябва да се сменят незабавно
Светлинният източник, съдържащ се в това осветително тяло, може да бъде заменен само от производителя или негов сервизен агент без непоправима повреда на осветителното тяло.
Датата на производство и партидният номер са посочени на индивидуалната опаковка

ПРЕДНАЗНАЧЕНИЕ И ПРИЛОЖЕНИЕ НА ПРОДУКТА
Продуктът е предназначен за автономно осветяване на открити пространства, паркови и частни жилищни площи.

ИНСТАЛАЦИЯ
Производителят си запазва правото да прави промени в това ръководство за потребителя или технически промени в продукта без предизвестие. Прочетете това ръководство за потребителя преди инсталиране. Продуктът е предназначен за монтаж на вертикални стени. Моля, завършете инсталацията според дадената схема. Важно е слънчевият панел да се монтира перпендикулярно на слънчевите лъчи, за да се изложи максимална ефективност. Уверете се, че слънчевият панел не е покрит, засенчен или засенчен, когато инсталирате лампата на открито, за да гарантирате оптимално зареждане на батерията. Преди първото използване е необходимо да се провери изправността на механичното закрепване и свързване.

ИНСТРУКЦИЯ ЗА ЕКСПЛОАТАЦИЯ
Преди да използвате соларния прожектор за първи път, поставете го на пряка слънчева светлина за цял ден, за да заредите напълно батерията. Докато се зарежда, червената светлина ще мига. След пълно зареждане червената лампичка ще свети непрекъснато.
За да активирате прожектора, натиснете веднъж бутона върху тялото му и прожекторът автоматично ще премине в режим на сензор за движение.
За да изключите прожектора и да го поставите в режим на заспиване, натиснете и задръжте бутона за 3 секунди.
Забележка: Прожекторът е фабрично настроен в режим на заспиване, за да се предотврати случайно активиране по време на транспортиране.

ФУНКЦИОНАЛНИ ХАРАКТЕРИСТИКИ
Прожекторът ще се включва автоматично през нощта и ще се изключва при зареждане през деня. Соларният панел преобразува слънчевата светлина в електричество, което зарежда батерията.

ИНСТРУКЦИИ ЗА ПОДДРЪЖКА И БЕЗОПАСНОСТ
Ако продуктът трябва да се съхранява за дълго време, моля, превключете в режим на заспиване. Не съхранявайте продукта с изтощена батерия. За да осигурите оптимално зареждане през деня, поддържайте соларния панел и шасито на прожектора чисти. Почиствайте само с меки и сухи кърпи. Не използвайте химически препарати. ПРЕДУПРЕЖДЕНИЕ! Не гледайте директно към LED лъча. Продуктът не може да се използва при неблагоприятни условия, напр. вибрации, експлозивна атмосфера, изпарения или химически изпарения и т.н. Не се опитвайте сами да ремонтирате или разглобявате продукта, тъй като това може да анулира гаранцията. Неспазването на тези инструкции може да доведе напр. пожар, изгаряния, токов удар, телесни наранявания и други материални и нематериални щети. Производителят не носи отговорност за щети, причинени от неспазване на горните инструкции. Батерията може да се смени само от производителя или негов сервизен агент. Устройството е оборудвано с несменяем източник на светлина от тип LED. Когато източникът на светлина достигне края на експлоатационния си живот, целият продукт трябва да се смени.

СЪХРАНЕНИЕ И ТРАНСПОРТ
Преди доставка до директния пункт за продажба продуктът трябва да се съхранява в опаковката на производителя при температура от -20°C до +40°C, в сухо помещение и без излагане на пряка слънчева светлина. Транспортирането може да се извършва по суша, море, въздух в транспортна опаковка на производителя.

ГАРАНЦИЯ
Гаранционният срок на продукта е посочен върху индивидуалната опаковка и започва да тече от датата на продажба. По време на гаранционния период дефектен продукт може да бъде заменен или върнат с доказателство за покупка и всички компоненти и аксесоари са запазени. Следното не важи за обхвата на ограничената гаранция: злоупотреба с продукта и причиняване на повреда на компонентите на продукта; Неразрешено разглобяване или наличие на дълбоки механични повреди на продукта; Щети поради непреодолима сила.

GR – ΕΛΛΗΝΙΚΆ
Ηλιακός προβολέας LED με αισθητήρα κίνησης.

ΤΕΧΝΙΚΕΣ ΠΑΡΑΜΕΤΡΟΙ
P1. Παράμετροι Floodlight
P1.1. Ονομαστική φωτεινή ροή σε λειτουργία αισθητήρα
P1.2. Ονομαστική φωτεινή ροή σε λειτουργία AUTO
P1.3. Συσχετισμένη θερμοκρασία χρώματος
P1.4. Δείκτης απόδοσης χρώματος
P1.5. Γωνία δέσμης
P1.6. Συνολικές διαστάσεις
P2. Παράμετροι αισθητήρα
P2.1. Τύπος αισθητήρα
P2.2. Απόσταση επαγωγής
P2.3. Οριζόντια και κάθετη γωνία επαγωγής
P2.4. Χρόνος μετά την επαγωγή
P3. Παράμετροι μπαταρίας
P3.1. Ονομαστική ενεργειακή πυκνότητα
P3.2. Τύπος μπαταρίας
P3.3. Ονομαστική τάση
P3.4. Ονομαστική χωρητικότητα
P3.5. Ονομαστικός πόρος κύκλων φόρτισης
P4. Παράμετροι ηλιακών συλλεκτών
P4.1 Συνολικές διαστάσεις
P4.2. Μέγιστη ισχύς
P4.3. Μέγιστη τάση
P4.4. Μέγιστο ρεύμα
P4.5. Τάση χωρίς φορτίο
P4.6. Ρεύμα βραχυκυκλώματος
P4.7. Μέγιστη τάση συστήματος
P4.8. Τυπικές συνθήκες δοκιμής
P5. Μήκος καλωδίου
P6. Χρόνος πλήρους κύκλου φόρτισης κάτω από το άμεσο ηλιακό φως
P7. Ο μέγιστος χρόνος λειτουργίας σε λειτουργία AUTO, με πλήρη φόρτιση
P8. Βάρος προϊόντος
P9. Εύρος θερμοκρασίας λειτουργίας
P10. Ρυθμίζεται από το τηλεχειριστήριο
P11. Αριθμός κύκλων ενεργοποίησης πριν από την αστοχία
P12. Ονομαστική διάρκεια ζωής των LED
P13. Κατηγορία προστασίας από σκόνη και υγρασία. Το προϊόν προστατεύεται από σκόνη και πίδακες νερού
P14. Κατηγορία προστασίας από μηχανικές κρούσεις
P15. Τάξη III. Ένα προϊόν στο οποίο παρέχεται προστασία από ηλεκτροπληξία τροφοδοτώντας το με πολύ χαμηλή ασφαλή τάση (SELV) χωρίς κίνδυνο δημιουργίας τάσης υψηλότερη από την ασφαλή.
P16. Το προϊόν δεν περιέχει υδράργυρο
P17. Ελάχιστη απόσταση από τα φωτιζόμενα αντικείμενα
P18. Συνιστώμενο ύψος εγκατάστασης
P19. Το προϊόν μπορεί να εγκατασταθεί και να χρησιμοποιηθεί σε συνήθως εύφλεκτες επιφάνειες
P20. Το προϊόν πρέπει να χρησιμοποιείται σε εξωτερικούς χώρους
P21. Ένας κατεστραμμένος διαχύτης φωτός, οθόνη ή προστατευτικό κάλυμμα πρέπει να αντικατασταθεί αμέσως
Η πηγή φωτός που περιέχεται σε αυτό το φωτιστικό μπορεί να αντικατασταθεί μόνο από τον κατασκευαστή ή τον αντιπρόσωπο σέρβις του χωρίς ανεπανόρθωτη ζημιά στο φωτιστικό.
Η ημερομηνία παραγωγής και ο αριθμός παρτίδας αναγράφονται στην ατομική συσκευασία

ΣΚΟΠΟΣ ΚΑΙ ΕΦΑΡΜΟΓΗ ΤΟΥ ΠΡΟΪΟΝΤΟΣ
Το προϊόν προορίζεται για αυτόνομο φωτισμό ανοιχτών χώρων, χώρων πάρκων και ιδιωτικών κατοικιών.

ΕΓΚΑΤΑΣΤΑΣΗ
Ο παραγωγός διατηρεί το δικαίωμα να κάνει αλλαγές σε αυτό το εγχειρίδιο χρήστη ή τεχνικές αλλαγές στο προϊόν χωρίς προηγούμενη ειδοποίηση. Διαβάστε αυτό το εγχειρίδιο χρήστη πριν την εγκατάσταση. Το προϊόν προορίζεται για τοποθέτηση σε κάθετους τοίχους. Παρακαλούμε ολοκληρώστε την εγκατάσταση σύμφωνα με το σχήμα που δίνεται. Είναι σημαντικό να εγκαταστήσετε το ηλιακό πάνελ κάθετα στις ακτίνες του ήλιου για να εκθέσετε τη μέγιστη απόδοση. Βεβαιωθείτε ότι το ηλιακό πάνελ δεν είναι καλυμμένο, σκιασμένο ή σκιασμένο κατά την εγκατάσταση του λαμπτήρα σε εξωτερικό χώρο για να εγγυηθεί τη βέλτιστη φόρτιση της μπαταρίας. Πριν από την πρώτη χρήση, είναι απαραίτητο να ελέγξετε την ορθότητα της μηχανικής στερέωσης και σύνδεσης.

ΟΔΗΓΙΕΣ ΛΕΙΤΟΥΡΓΙΑΣ
Πριν χρησιμοποιήσετε τον ηλιακό προβολέα για πρώτη φορά, τοποθετήστε το σε άμεσο ηλιακό φως για μια ολόκληρη μέρα για να φορτιστεί πλήρως η μπαταρία. Κατά τη φόρτιση, το κόκκινο φως θα αναβοσβήνει. Μόλις φορτιστεί πλήρως, το κόκκινο φως θα παραμένει συνεχώς αναμμένο.
Για να ενεργοποιήσετε τον προβολέα, πατήστε το κουμπί στο σώμα του μία φορά και ο προβολέας θα μεταβεί αυτόματα σε λειτουργία αισθητήρα κίνησης.
Για να απενεργοποιήσετε τον προβολέα και να τον θέσετε σε κατάσταση αναστολής λειτουργίας, πατήστε και κρατήστε πατημένο το κουμπί για 3 δευτερόλεπτα.
Σημείωση: Ο προβολέας έχει ρυθμιστεί σε κατάσταση αδράνειας από προεπιλογή από το εργοστάσιο για την αποφυγή τυχαίας ενεργοποίησης κατά τη μεταφορά.

ΛΕΙΤΟΥΡΓΙΚΑ ΧΑΡΑΚΤΗΡΙΣΤΙΚΑ
Ο προβολέας θα ανάψει αυτόματα τη νύχτα και θα σβήσει κατά τη φόρτιση κατά τη διάρκεια της ημέρας. Το ηλιακό πάνελ μετατρέπει το ηλιακό φως σε ηλεκτρική ενέργεια, η οποία φορτίζει την μπαταρία.

ΟΔΗΓΙΕΣ ΣΥΝΤΗΡΗΣΗΣ ΚΑΙ ΑΣΦΑΛΕΙΑΣ
Εάν το προϊόν χρειάζεται να αποθηκευτεί για μεγάλο χρονικό διάστημα, μεταβείτε σε λειτουργία αδράνειας. Μην αποθηκεύετε το προϊόν με αποφορτισμένη μπαταρία. Για να διασφαλίσετε τη βέλτιστη φόρτιση κατά τη διάρκεια της ημέρας, διατηρήστε το ηλιακό πάνελ και το πλαίσιο του προβολέα καθαρά. Καθαρίστε μόνο με μαλακά και στεγνά πανιά. Μην χρησιμοποιείτε χημικά απορρυπαντικά. ΠΡΟΕΙΔΟΠΟΙΗΣΗ! Μην κοιτάτε απευθείας τη δέσμη LED. Το προϊόν δεν μπορεί να χρησιμοποιηθεί σε αντίξοες συνθήκες, π.χ. κραδασμούς, εκρηκτική ατμόσφαιρα, αναθυμιάσεις ή χημικές αναθυμιάσεις, κ.λπ. Μην επιχειρήσετε να επισκευάσετε ή να αποσυναρμολογήσετε μόνοι σας το προϊόν, καθώς αυτό μπορεί να ακυρώσει την εγγύηση. Η μη τήρηση αυτών των οδηγιών μπορεί να έχει ως αποτέλεσμα π.χ. πυρκαγιά, εγκαύματα, ηλεκτροπληξία, σωματικός τραυματισμός και άλλες υλικές και μη υλικές ζημιές. Ο παραγωγός δεν φέρει ευθύνη για οποιαδήποτε ζημία προκύψει από τη μη τήρηση των παραπάνω οδηγιών. Η μπαταρία μπορεί να αντικατασταθεί μόνο από τον κατασκευαστή ή τον αντιπρόσωπο σέρβις του. Η συσκευή είναι εξοπλισμένη με μη αντικαταστάσιμη πηγή φωτός τύπου LED. Όταν η πηγή φωτός φτάσει στο τέλος της διάρκειας ζωής της, ολόκληρο το προϊόν πρέπει να αντικατασταθεί.

ΑΠΟΘΗΚΕΥΣΗ ΚΑΙ ΜΕΤΑΦΟΡΑ
Πριν από την παράδοση στο άμεσο σημείο πώλησης, το προϊόν πρέπει να φυλάσσεται στη συσκευασία του κατασκευαστή σε θερμοκρασία από -20°C έως +40°C, σε ξηρό χώρο και χωρίς έκθεση στο άμεσο ηλιακό φως. Η μεταφορά μπορεί να πραγματοποιηθεί με χερσαία, θαλάσσια, αεροπορική μεταφορά στη συσκευασία μεταφοράς του κατασκευαστή.

ΕΓΓΥΗΣΗ
Η περίοδος εγγύησης για το προϊόν αναγράφεται στην ατομική συσκευασία και ξεκινά από την ημερομηνία πώλησης. Κατά τη διάρκεια της περιόδου εγγύησης, ένα ελαττωματικό προϊόν μπορεί να αντικατασταθεί ή να επιστραφεί με την απόδειξη αγοράς και όλα τα εξαρτήματα και τα αξεσουάρ να διατηρηθούν. Τα ακόλουθα δεν ισχύουν για το πεδίο εφαρμογής της περιορισμένης εγγύησης: Κακή χρήση του προϊόντος και πρόκληση ζημιάς στα εξαρτήματα του προϊόντος. Μη εξουσιοδοτημένη αποσυναρμολόγηση ή παρουσία βαθιάς μηχανικής βλάβης στο προϊόν. Βλάβη λόγω ανωτέρας βίας.

LT – LIETUVIŲ
LED saulės prožektorius su judesio jutikliu.

TECHNINIAI PARAMETRAI
P1. Floodlight parametrai
P1.1. Vardinis šviesos srautas jutiklio režimu
P1.2. Vardinis šviesos srautas AUTO režimu
P1.3. Koreliuota spalvų temperatūra
P1.4. Spalvų perteikimo indeksas
P1.5. Spindulio kampas
P1.6. Bendri matmenys
P2. Jutiklio parametrai
P2.1. Jutiklio tipas
P2.2. Indukcinis atstumas
P2.3. Horizontalus ir vertikalus indukcijos kampas
P2.4. Vykdymo laikas po indukcijos
P3. Baterijos parametrai
P3.1. Vardinis energijos tankis
P3.2. Baterijos tipas
P3.3. Nominali įtampa
P3.4. Nominali talpa
P3.5. Vardinis įkrovimo ciklų šaltinis
P4. Saulės baterijos parametrai
P4.1 Bendrieji matmenys
P4.2. Didžiausia galia
P4.3. Maksimali įtampa
P4.4. Didžiausia srovė
P4.5. Įtampa be apkrovos
P4.6. Trumpojo jungimo srovė
P4.7. Maksimali sistemos įtampa
P4.8. Standartinės bandymo sąlygos
P5. Kabelio ilgis
P6. Viso įkrovimo ciklo laikas esant tiesioginiams saulės spinduliams
P7. Maksimalus veikimo laikas AUTO režimu, visiškai įkrautas
P8. Produkto svoris
P9. Darbinės temperatūros diapazonas
P10. Pritemdomas nuotolinio valdymo pulteliu
P11. Įjungimo ciklų skaičius prieš gedimą
P12. Vardinis šviesos diodų tarnavimo laikas
P13. Apsaugos nuo dulkių ir drėgmės klasė. Gaminys apsaugotas nuo dulkių ir vandens čiurkšlių
P14. Apsaugos nuo mechaninių poveikių klasė
P15. III klasė. Gaminys, kuriame apsauga nuo elektros smūgio užtikrinama tiekiant jį labai žema saugia įtampa (SELV), nerizikuojant sukurti aukštesnę nei saugi įtampą.
P16. Produkto sudėtyje nėra gyvsidabrio
P17. Minimalus atstumas nuo apšviestų objektų
P18. Rekomenduojamas montavimo aukštis
P19. Gaminį galima montuoti ir naudoti ant paprastai degių paviršių
P20. Produktas turi būti naudojamas lauke
P21. Pažeistą šviesos difuzorių, ekraną ar apsauginį dangtelį reikia nedelsiant pakeisti
Šiame šviestuve esantį šviesos šaltinį gali pakeisti tik gamintojas arba jo techninės priežiūros atstovas, nesugadindamas šviestuvo.
Pagaminimo data ir partijos numeris nurodyti ant atskiros pakuotės

GAMINIO TIKSLAS IR TAIKYMAS
Gaminys skirtas autonominiam atvirų erdvių, parkų ir privačių namų zonų apšvietimui.

MONTAVIMAS
Gamintojas pasilieka teisę keisti šį vartotojo vadovą arba techninius gaminio pakeitimus be išankstinio įspėjimo. Prieš montuodami perskaitykite šį vartotojo vadovą. Gaminys skirtas montuoti ant vertikalių sienų. Užbaikite montavimą pagal pateiktą schemą. Svarbu saulės kolektorių montuoti statmenai saulės spinduliams, kad būtų galima maksimaliai veikti. Įrengdami lempą lauke įsitikinkite, kad saulės kolektorių skydelis nėra uždengtas, užtamsintas arba užtamsintas, kad būtų užtikrintas optimalus akumuliatoriaus įkrovimas. Prieš pirmą kartą naudojant, būtina patikrinti mechaninio tvirtinimo ir sujungimo teisingumą.

NAUDOJIMO INSTRUKCIJA
Prieš naudodami saulės prožektorių pirmą kartą, padėkite jį visai dienai tiesioginiuose saulės spinduliuose, kad visiškai įkrautumėte akumuliatorių. Įkrovimo metu mirksi raudona lemputė. Visiškai įkrovus raudona lemputė degs nuolat.
Norėdami įjungti prožektorių, vieną kartą paspauskite mygtuką ant jo korpuso ir prožektorius automatiškai persijungs į judesio jutiklio režimą.
Norėdami išjungti prožektorių ir įjungti miego režimą, paspauskite ir palaikykite mygtuką 3 sekundes.
Pastaba: Prožektorius gamykloje nustatytas į miego režimą, kad būtų išvengta atsitiktinio įsijungimo transportavimo metu.

FUNKCINĖS CHARAKTERISTIKOS
Prožektorius automatiškai įsijungs naktį ir išsijungs, kai kraunasi dieną. Saulės baterija saulės šviesą paverčia elektra, kuri įkrauna bateriją.

PRIEŽIŪRA IR SAUGOS INSTRUKCIJOS
Jei gaminį reikia laikyti ilgą laiką, perjunkite į miego režimą. Nelaikykite gaminio su išsikrovusiu akumuliatoriumi. Kad būtų užtikrintas optimalus įkrovimas dienos metu, saulės baterija ir prožektorių korpusas turi būti švarūs. Valykite tik minkštu ir sausu skudurėliu. Nenaudokite cheminių ploviklių. ĮSPĖJIMAS! Nežiūrėkite tiesiai į LED spindulį. Produkto negalima naudoti nepalankiomis sąlygomis, pvz. vibracija, sprogi aplinka, dūmai ar cheminių medžiagų garai ir tt Nemėginkite patys taisyti ar išardyti gaminio, nes tai gali anuliuoti garantiją. Nesilaikant šių nurodymų gali atsirasti pvz. gaisras, nudegimai, elektros smūgis, fiziniai sužalojimai ir kita materialinė bei neturtinė žala. Gamintojas neatsako už jokią žalą, atsiradusią dėl aukščiau pateiktų nurodymų nesilaikymo. Bateriją gali pakeisti tik gamintojas arba jo aptarnavimo atstovas. Prietaisas aprūpintas nekeičiamu LED tipo šviesos šaltiniu. Pasibaigus šviesos šaltinio tarnavimo laikui, reikia pakeisti visą gaminį.

SANDĖLIAVIMAS IR TRANSPORTAVIMAS
Prieš pristatant į tiesioginę pardavimo vietą, prekė turi būti laikoma gamintojo pakuotėje nuo -20°C iki +40°C temperatūroje, sausoje patalpoje ir be tiesioginių saulės spindulių. Pervežimas gali būti vykdomas sausumos, jūrų, oro transportu gamintojo transportavimo pakuotėje.

GARANTIJA
Prekės garantinis laikotarpis yra nurodytas ant atskiros pakuotės ir prasideda nuo pardavimo datos. Garantiniu laikotarpiu nekokybiška prekė gali būti pakeista arba grąžinama su pirkimo įrodymu ir išsaugoti visi komponentai bei priedai. Tai netaikoma ribotai garantijai: Netinkamai naudokite gaminį ir sugadinkite gaminio komponentus; Neleistinas gaminio išardymas arba gilūs mechaniniai pažeidimai; Žala dėl force majeure.

LV – LATVIEŠU
LED saules prožektors ar kustības sensoru.

TEHNISKIE PARAMETRI
P1. Floodlight parametri
P1.1. Nominālā gaismas plūsma sensora režīmā
P1.2. Nominālā gaismas plūsma AUTO režīmā
P1.3. Korelētā krāsu temperatūra
P1.4. Krāsu atveidošanas indekss
P1.5. Stara leņķis
P1.6. Kopējie izmēri
P2. Sensora parametri
P2.1. Sensora tips
P2.2. Indukcijas attālums
P2.3. Horizontālais un vertikālais indukcijas leņķis
P2.4. Pēcindukcijas izpildlaiks
P3. Akumulatora parametri
P3.1. Nominālais enerģijas blīvums
P3.2. Akumulatora tips
P3.3. Nominālais spriegums
P3.4. Nominālā jauda
P3.5. Nominālais uzlādes ciklu resurss
P4. Saules paneļa parametri
P4.1 Kopējie izmēri
P4.2. Maksimālā jauda
P4.3. Maksimālais spriegums
P4.4. Maksimālā strāva
P4.5. Spriegums bez slodzes
P4.6. Īssavienojuma strāva
P4.7. Maksimālais sistēmas spriegums
P4.8. Standarta testa apstākļi
P5. Kabeļa garums
P6. Pilna uzlādes cikla laiks tiešos saules staros
P7. Maksimālais darbības laiks AUTO režīmā ar pilnu uzlādi
P8. Produkta svars
9. Ipp. Darba temperatūras diapazons
P10. Aptumšojams ar tālvadības pulti
P11. Ieslēgšanas ciklu skaits pirms atteices
P12. Gaismas diožu nominālais kalpošanas laiks
P13. Aizsardzības klase pret putekļiem un mitrumu. Produkts ir aizsargāts no putekļiem un ūdens strūklām
P14. Aizsardzības klase pret mehāniskiem triecieniem
P15. III klase. Produkts, kurā tiek nodrošināta aizsardzība pret elektriskās strāvas triecienu, barojot to ar ļoti zemu drošu spriegumu (SELV), neradot risku radīt augstāku par drošu spriegumu.
P16. Produkts nesatur dzīvsudrabu
P17. Minimālais attālums no apgaismotajiem objektiem
P18. Ieteicamais uzstādīšanas augstums
P19. Produktu var uzstādīt un lietot uz parasti uzliesmojošām virsmām
P20. Produkts jāizmanto ārpus telpām
P21. Bojāts gaismas difuzors, ekrāns vai aizsargvāciņš nekavējoties jānomaina
Gaismas avotu, kas atrodas šajā gaismeklī, drīkst nomainīt tikai ražotājs vai tā servisa aģents bez neatgriezeniskiem gaismekļa bojājumiem.
Ražošanas datums un partijas numurs ir norādīts uz atsevišķā iepakojuma

PRODUKTA MĒRĶIS UN PIELIETOJUMS
Produkts paredzēts atklātu telpu, parku un privātmāju zonu autonomai apgaismošanai.

UZSTĀDĪŠANA
Ražotājs patur tiesības veikt izmaiņas šajā lietotāja rokasgrāmatā vai tehniskas izmaiņas izstrādājumā bez iepriekšēja brīdinājuma. Pirms uzstādīšanas izlasiet šo lietotāja rokasgrāmatu. Produkts paredzēts uzstādīšanai uz vertikālām sienām. Lūdzu, pabeidziet uzstādīšanu saskaņā ar doto shēmu. Ir svarīgi uzstādīt saules paneli perpendikulāri saules stariem, lai nodrošinātu maksimālu veiktspēju. Uzstādot lampu ārpus telpām, lai nodrošinātu optimālu akumulatora uzlādi, saules panelis nav nosegts, aizēnots vai aizēnots. Pirms pirmās lietošanas reizes ir jāpārbauda mehāniskā stiprinājuma un savienojuma pareizība.

EKSPLUATĀCIJAS INSTRUKCIJA
Pirms saules prožektora pirmās lietošanas uz visu dienu novietojiet tiešos saules staros, lai pilnībā uzlādētu akumulatoru. Uzlādes laikā mirgos sarkanais indikators. Kad tas ir pilnībā uzlādēts, sarkanā gaisma degs nepārtraukti.
Lai aktivizētu prožektoru, vienu reizi nospiediet pogu uz tā korpusa, un prožektors automātiski pārslēgsies kustības sensora režīmā.
Lai izslēgtu prožektoru un ieslēgtu to miega režīmā, nospiediet un turiet pogu 3 sekundes.
Piezīme. Prožektors rūpnīcā pēc noklusējuma ir iestatīts miega režīmā, lai novērstu nejaušu aktivizēšanu transportēšanas laikā.

FUNKCIONĀLĀS ĪPAŠĪBAS
Prožektors automātiski ieslēgsies naktī un izslēgsies, kad tiek uzlādēts dienas laikā. Saules panelis pārvērš saules gaismu elektrībā, kas uzlādē akumulatoru.

APKOPE UN DROŠĪBAS NORĀDĪJUMI
Ja produkts ir jāuzglabā ilgu laiku, lūdzu, pārslēdzieties uz miega režīmu. Neuzglabājiet izstrādājumu ar izlādētu akumulatoru. Lai nodrošinātu optimālu uzlādi dienas laikā, turiet saules bateriju paneli un prožektora korpusu tīru. Tīriet tikai ar mīkstu un sausu drānu. Neizmantojiet ķīmiskos mazgāšanas līdzekļus. BRĪDINĀJUMS! Neskatieties tieši uz LED staru. Produktu nevar lietot nelabvēlīgos apstākļos, piem. vibrācija, sprādzienbīstama vide, izgarojumi vai ķīmiskie izgarojumi utt. Nemēģiniet pats labot vai izjaukt izstrādājumu, jo tas var anulēt garantiju. Šo norādījumu neievērošana var izraisīt piem. ugunsgrēks, apdegumi, elektriskās strāvas trieciens, fiziskas traumas un citi materiāli un nemateriālie zaudējumi. Ražotājs nav atbildīgs par bojājumiem, kas radušies iepriekš minēto norādījumu neievērošanas dēļ. Akumulatoru var nomainīt tikai ražotājs vai tā servisa pārstāvis. Ierīce ir aprīkota ar nenomaināmu LED tipa gaismas avotu. Kad gaismas avota kalpošanas laiks ir beidzies, viss izstrādājums ir jānomaina.

UZGLABĀŠANA UN TRANSPORTĒŠANA
Pirms piegādes tiešajā tirdzniecības vietā prece jāuzglabā ražotāja iepakojumā temperatūrā no -20°C līdz +40°C, sausā telpā un bez tiešas saules gaismas iedarbības. Transportēšanu var veikt ar sauszemes, jūras, gaisa transportu ražotāja transporta iepakojumā.

GARANTIJA
Preces garantijas laiks ir norādīts uz atsevišķā iepakojuma un sākas no pārdošanas datuma. Garantijas laikā bojātu preci var apmainīt vai atgriezt ar pirkuma apliecinājumu un saglabāt visas sastāvdaļas un piederumus. Ierobežotās garantijas ietvaros neattiecas tālāk norādītais: izmantojiet produktu nepareizi un sabojājiet izstrādājuma sastāvdaļas; Nesankcionēta izstrādājuma izjaukšana vai dziļi mehāniski bojājumi; Bojājumi neparvaramas varas dēļ.

EE – EESTI
Liikumisanduriga LED päikeseprožektor.

TEHNILISED PARAMEETRID
P1. Prožektori parameetrid
P1.1. Nimetatud valgusvoog andurirežiimis
P1.2. Nimetatud valgusvoog AUTO režiimis
P1.3. Korreleeruv värvitemperatuur
P1.4. Värviedastuse indeks
P1.5. Kiirnurk
P1.6. Üldmõõtmed
P2. Anduri parameetrid
P2.1. Anduri tüüp
P2.2. Induktsiooni kaugus
P2.3. Horisontaalne ja vertikaalne induktsiooninurk
P2.4. Induktsioonijärgne käitusaeg
P3. Aku parameetrid
P3.1. Nimetatud energiatihedus
P3.2. Aku tüüp
P3.3. Nimipinge
P3.4. Nimivõimsus
P3.5. Laadimistsüklite nimiressurss
P4. Päikesepaneeli parameetrid
P4.1 Üldmõõtmed
P4.2. Maksimaalne võimsus
P4.3. Maksimaalne pinge
P4.4. Maksimaalne vool
P4.5. Koormuseta pinge
P4.6. Lühisvool
P4.7. Süsteemi maksimaalne pinge
P4.8. Standardsed katsetingimused
P5. Kaabli pikkus
P6. Täislaadimistsükli aeg otsese päikesevalguse käes
P7. Maksimaalne tööaeg AUTO režiimis täislaadimisel
P8. Toote kaal
P9. Töötemperatuuri vahemik
P10. Hämardatav kaugjuhtimispuldiga
P11. Sisselülitamistsüklite arv enne riket
P12. LED-ide arvestuslik eluiga
P13. Kaitseklass tolmu ja niiskuse eest. Toode on kaitstud tolmu ja veejugade eest
P14. Kaitseklass mehaaniliste mõjude eest
P15. III klass. Toode, mille kaitse elektrilöögi eest on tagatud väga madala ohutu pingega (SELV) toitega, ilma et tekiks ohutust kõrgemat pinget.
P16. Toode ei sisalda elavhõbedat
P17. Minimaalne kaugus valgustatud objektidest
P18. Soovitatav paigalduskõrgus
P19. Toodet saab paigaldada ja kasutada tavaliselt tuleohtlikele pindadele
P20. Toodet tuleb kasutada välistingimustes
P21. Kahjustatud valgusdifuusor, ekraan või kaitsekate tuleb kohe välja vahetada
Selles valgustis sisalduva valgusallika võib välja vahetada ainult tootja või tema teenindusagent, ilma valgustile korvamatut kahju tekitamata.
Tootmiskuupäev ja partii number on märgitud üksikpakendile

TOOTE EESMÄRK JA RAKENDUS
Toode on ette nähtud avatud ruumide, parkide ja eramajade autonoomseks valgustamiseks.

PAIGALDAMINE
Tootja jätab endale õiguse teha käesolevas kasutusjuhendis muudatusi või toote tehnilisi muudatusi ette teatamata. Enne paigaldamist lugege see kasutusjuhend läbi. Toode on ette nähtud paigaldamiseks vertikaalsetele seintele. Palun viige paigaldamine lõpule vastavalt antud skeemile. Maksimaalse jõudluse saavutamiseks on oluline paigaldada päikesepaneel päikesekiirte suhtes risti. Aku optimaalse laadimise tagamiseks veenduge, et päikesepaneel ei oleks kaetud, varjutatud ega varjutatud, kui paigaldate lambi õue. Enne esmakordset kasutamist on vaja kontrollida mehaanilise kinnituse ja ühenduse õigsust.

KASUTUSJUHEND
Enne päikeseprožektori esmakordset kasutamist asetage aku täislaadimiseks terveks päevaks otsese päikesevalguse kätte. Laadimise ajal vilgub punane tuli. Pärast täielikku laadimist põleb punane tuli pidevalt.
Prožektori aktiveerimiseks vajutage üks kord selle korpusel olevat nuppu ja prožektor lülitub automaatselt liikumisanduri režiimi.
Prožektori väljalülitamiseks ja puhkerežiimi lülitamiseks vajutage nuppu ja hoidke seda 3 sekundit all.
Märkus. Prožektor on tehases vaikimisi seatud unerežiimile, et vältida juhuslikku aktiveerimist transportimise ajal.

FUNKTSIONAALSED OMADUSED
Prožektor lülitub öösel automaatselt sisse ja päeval laadimisel välja. Päikesepaneel muudab päikesevalguse elektriks, mis laeb akut.

HOOLDUS- JA OHUTUSJUHISED
Kui toodet on vaja pikka aega hoiustada, lülitage palun unerežiimile. Ärge hoidke toodet tühja akuga. Päevasel ajal optimaalse laadimise tagamiseks hoidke päikesepaneel ja prožektori korpus puhtad. Puhastage ainult pehme ja kuiva lapiga. Ärge kasutage keemilisi puhastusvahendeid. HOIATUS! Ärge vaadake otse LED-kiiresse. Toodet ei saa kasutada ebasoodsates tingimustes, nt. vibratsioon, plahvatusohtlik keskkond, aurud või kemikaalide aurud jne. Ärge proovige toodet ise parandada ega lahti võtta, kuna see võib garantii kehtetuks muuta. Nende juhiste eiramine võib kaasa tuua nt. tulekahju, põletused, elektrilöök, kehavigastused ja muud materiaalsed ja mittemateriaalsed kahjud. Tootja ei vastuta kahjude eest, mis tulenevad ülaltoodud juhiste eiramisest. Akut võib vahetada ainult tootja või tema teenindusagent. Seade on varustatud asendamatu LED-tüüpi valgusallikaga. Kui valgusallika kasutusiga jõuab lõpule, tuleks kogu toode välja vahetada.

LADUSTAMINE JA TRANSPORT
Enne otsemüügipunkti tarnimist tuleb toodet hoida tootja pakendis temperatuuril -20°C kuni +40°C, kuivas ruumis ja ilma otsese päikesevalguse käes. Transporti saab teostada maismaa-, mere-, õhutranspordiga tootja transpordipakendis.

GARANTII
Toote garantiiaeg on märgitud üksikpakendile ja algab müügikuupäevast. Garantiiajal saab defektse toote ümber vahetada või tagastada koos ostutõendiga ning säilitada kõik komponendid ja tarvikud. Piiratud garantii raames ei kehti järgmine: toote väärkasutamine ja toote komponentide kahjustamine; Omavoliline lahtivõtmine või toote sügavate mehaaniliste kahjustuste olemasolu; Kahju vääramatu jõu tõttu.

(EN) The product complies with the technical regulations of Ukraine.
(UA) Виріб відповідає технічним регламентам України.
(PL) Produkt jest zgodny z przepisami technicznymi Ukrainy.
(CZ) Výrobek odpovídá technickým předpisům Ukrajiny.
(SK) Výrobok je v súlade s technickými predpismi Ukrajiny.
(HU) A termék megfelel Ukrajna műszaki előírásainak.
(RO) Produsul respectă reglementările tehnice ale Ucrainei.
(BG) Продуктът отговаря на техническите разпоредби на Украйна.
(GR) Το προϊόν συμμορφώνεται με τους τεχνικούς κανονισμούς της Ουκρανίας.
(LT) Gaminys atitinka Ukrainos techninius reglamentus.
(LV) Prece atbilst Ukrainas tehniskajiem noteikumiem.
(EE) Toode vastab Ukraina tehnilistele eeskirjadele.

(EN) The product meets the requirements of EU directives.
(UA) Виріб відповідає вимогам директив ЄС.
(PL) Produkt spełnia wymagania dyrektyw UE.
(CZ) Výrobek splňuje požadavky směrnic EU.
(SK) Výrobok spĺňa požiadavky smerníc EÚ.
(HU) A termék megfelel az EU direktívák követelményeinek.
(RO) Produsul îndeplinește cerințele directivelor UE.
(BG) Продуктът отговаря на изискванията на директивите на ЕС.
(GR) Το προϊόν πληροί τις απαιτήσεις των οδηγιών της ΕΕ.
(LT) Gaminys atitinka ES direktyvų reikalavimus.
(LV) Produkts atbilst ES direktīvu prasībām.
(EE) Toode vastab EL direktiivide nõuetele.

(EN) Environmental protection. It is forbidden to dispose of the product together with general waste. A used or damaged product should be disposed of in accordance with the Directive on Waste Electrical and Electronic Equipment (WEEE). Contact your local recycling organization for more details.
(UA) Охорона навколишнього середовища. Забороняється утилізувати виріб разом із загальними відходами. Використаний або пошкоджений виріб слід утилізувати відповідно до норм Директиви щодо Відпрацьованого Електричного й Електронного обладнання (ВЕЕО). За більш детальною інформацією зверніться до вашої регіональної організації з переробки.
(PL) Ochrona środowiska. Zabrania się wyrzucania produktu razem z odpadami komunalnymi. Zużyte lub uszkodzone baterie należy utylizować zgodnie z dyrektywą w sprawie zużytego sprzętu elektrycznego i elektronicznego (WEEE). Aby uzyskać więcej informacji, skontaktuj się z lokalną organizacją zajmującą się recyklingiem.
(CZ) Ochrana životního prostředí. Je zakázáno likvidovat výrobek společně s běžným odpadem. Použité nebo poškozené baterie by měly být zlikvidovány v souladu se směrnicí o odpadu z elektrických a elektronických zařízení (WEEE). Další podrobnosti vám poskytne místní recyklační organizace.
(SK) Ochrana životného prostredia. Je zakázané likvidovať výrobok spolu s bežným odpadom. Použité alebo poškodené batérie by sa mali likvidovať v súlade so smernicou o odpade z elektrických a elektronických zariadení (WEEE). Ďalšie podrobnosti vám poskytne miestna recyklačná organizácia.
(HU) Környezetvédelem. Tilos a terméket az általános hulladékkal együtt ártalmatlanítani. A használt vagy sérült akkumulátorokat az elektromos és elektronikus berendezések hulladékairól szóló irányelv (WEEE) szerint kell ártalmatlanítani. További részletekért forduljon a helyi újrahasznosító szervezethez.
(RO) Protectia mediului. Este interzisă aruncarea produsului împreună cu deșeurile generale. Bateriile uzate sau deteriorate trebuie eliminate în conformitate cu Directiva privind deșeurile de echipamente electrice și electronice (DEEE). Vă rugăm să contactați organizația locală de reciclare pentru mai multe informații.
(BG) Опазване на околната среда. Забранено е изхвърлянето на продукта заедно с битовите отпадъци. Използваните или повредени батерии трябва да се изхвърлят в съответствие с Директивата за отпадъци от електрическо и електронно оборудване (WEEE). Свържете се с местната организация за рециклиране за повече подробности.
(GR) Την προστασία του περιβάλλοντος. Απαγορεύεται η απόρριψη του προϊόντος μαζί με τα γενικά απόβλητα. Οι χρησιμοποιημένες ή κατεστραμμένες μπαταρίες θα πρέπει να απορρίπτονται σύμφωνα με την Οδηγία για τα Απόβλητα Ηλεκτρικού και Ηλεκτρονικού Εξοπλισμού (ΑΗΗΕ). Επικοινωνήστε με τον τοπικό οργανισμό ανακύκλωσης για περισσότερες λεπτομέρειες.
(LT) Aplinkos apsauga. Produktą išmesti kartu su bendromis atliekomis draudžiama. Panaudotos arba sugadintos baterijos turi būti išmestos pagal Elektros ir elektroninės įrangos atliekų (EEĮA) direktyvą. Norėdami gauti daugiau informacijos, susisiekite su vietine perdirbimo organizacija.
(LV) Vides aizsardzība. Produktu aizliegts izmest kopā ar vispārējiem atkritumiem. Izlietotās vai bojātās baterijas ir jāiznīcina saskaņā ar Direktīvu par elektrisko un elektronisko iekārtu atkritumiem (EEIA). Lai iegūtu sīkāku informāciju, sazinieties ar vietējo pārstrādes organizāciju.
(EE) Keskkonnakaitse. Toodet on keelatud utiliseerida koos üldjäätmetega. Kasutatud või kahjustatud akud tuleb utiliseerida vastavalt elektri- ja elektroonikaseadmete jäätmete (WEEE) direktiivile. Lisateabe saamiseks võtke ühendust kohaliku taaskasutusorganisatsiooniga.

WARRANTY CARD
ГАРАНТІЙНИЙ ТАЛОН

INDEX
Артикул

Item
Найменування

Date and place of sale
Дата та місце продажу

Date of exchange / return
Дата обміну/повернення

Seller's stamp and signature
Печатка та підпис продавця

(UA) Виробник: ПП «Аллєгро-опт», вул. Героїв Маріуполя, 106-Ж, м. Кропивницький, Україна, 25004. Тел. +38(050)5675757. Вироблено на виробничих потужностях ФОШАНЬ КАЙЧЕНГ ЛАЙТІНГ Ко., Лтд Адреса: Китай, провінція Гуандун, місто Фошань, район Наньхай, місто Шішань, вул. Синьє Західна, 16. (PL) Importer: Allegro Opt Sp. z o.o., ul. Mierzeja Wiślana 11, 30-732 Krakow, Polska. Wyprodukowano w Chinach. (GR) Εισαγωγή - Διάθεση: Gigawatt EE, Πάρνηθος 274, Αχαρναί, 13675, Ελλάς, +3021024464356. (HU) Forgalmazó: Trog Kft., 6724 Szeged, Kenyérgyári út 15, HU23456983, +36202192021.

Producer/Producent: Allegro-opt PE, 106-ZH Heroiv Mariupolia, Kropyvnytskyi, 25004, Ukraine. Made in China